realizar el mantenimiento debido podría producir daños, lesiones o incluso la muerte. El usuario debe estar médicamente apto y ser capaz de velar por su seguridad y de proceder correctamente en situaciones de emergencia. Este producto debe usarse como se indica en las instrucciones y no se debe modificar en ninguna circunstancia. Puede utilizarse conjuntamente con cualquier otro producto de acuerdo con las especificaciones y las normas EN, considerando las limitaciones particulares de cada producto. En esta nota se indican únicamente algunos de los usos no permitidos o indebidos. Existen muchos más, pero es imposible citarlos todos o incluso llegar a imaginarlos. Se recomienda que este producto se destine al uso personal de un individuo.

MANTENIMIENTO

Limpieza de las partes textiles y de plástico: aclárelas con agua limpia (<30°C) y jabón neutro, no aplique calor directo. *Limpieza de las partes metálicas:* aclárelas con agua limpia y séquelas. *Temperatura:* mantenga este producto siempre a una temperatura inferior a 80°C, de lo contrario, podría alterar su funcionamiento. *Sustancias químicas:* no use este producto si ha estado en contacto con alguna sustancia química, disolvente o carburante que puedan alterar sus características.

ALMACENAMIENTO

Conserve el producto desembalado en un lugar fresco, seco, oscuro y lejos de cualquier fuente de calor, nivel de humedad elevado u otros agentes corrosivos que puedan dañarlo.

RESPONSABILIDAD

La firma C.A.M.P. spa, o el distribuidor, no aceptará ninguna responsabilidad ante daños, lesiones o muertes ocasionados por el mal uso o modificación de cualquier producto de la marca CAMP. Es responsabilidad del usuario en todo momento asegurarse de que entiende la correcta y segura utilización de cualquier producto de C.A.M.P. spa, de que lo utiliza solo para la actividad para la que ha sido diseñado y de que aplica todas las medidas de seguridad. Antes de su utilización, debe asegurarse de que conoce el procedimiento para un rescate seguro y eficiente. Usted asume personalmente la responsabilidad de sus acciones y los riesgos que pueda correr. Si no es capaz de cumplir esta normativa, no utilice este equipamiento.

3 AÑOS DE GARANTÍA

Este producto tiene una garantía de tres años, que comienza a contar a partir de la fecha de adquisición, contra defectos de materiales o de fabricación. Esta garantía no cubre: desgaste, modificaciones o alteraciones, incorrecta conservación, corrosión, uso inadecuado y usos para los cuales no haya sido diseñado.

INFORMACION ESPECÍFICA

INSTRUCCIONES DE USO

Elección de los crampones

El uso al que está destinado el producto es la protección contra el riesgo de resbalones en la práctica del alpinismo sobre nieve, hielo y terrenos mixtos.

Antes de cada uso, compruebe el tipo de bota en el que montará el crampón (con fijación automática/semiautomática/universal). De acuerdo con sus necesidades elegirá el crampón con las características más apropiadas (**tab.A**).

Notas:
- La suela del calzado debe ser rígida o semirrígida.
- Las tallas son de carácter ilustrativo: pueden variar de uno a otro modelo de calzado.
- Para el transporte utilice una funda (**fig.1**).
- Para evitar el riesgo de acumulación de nieve bajo los crampones, utilice siempre los crampones con los antizuecos CASSIN.

Fijación de los crampones en el calzado

Ajuste de la punta

El gancho de la **fig.2a** prevé el uso de botas con anclaje automático, el gancho de la **fig.2b** es para botas sin anclaje automático o en las que el anclaje automático no calza correctamente.

El borde delantero de la suela debe coincidir lo mejor posible con el borde correspondiente del crampón (**fig.3**).

Para lograr esto, es necesario insertar el tipo de gancho seleccionado en la mejor posición (3 posiciones para cada lado de la punta), para el ensamblaje véanse las **fig.2a** y **2b**.

Ajuste de la longitud

En la palanca central hay una doble línea de orificios numerados, es posible seleccionar la posición más adecuada girando levemente el muelle de ajuste y eligiendo los números pares o impares (**fig.4**).

Ajuste la longitud del crampón adaptándola a la longitud del calzado de manera que las puntas traseras del taco no sobresalgan del perfil de la suela del talón, sino que sigan la silueta o queden apenas dentro de la misma. Una vez realizado el ajuste, el crampón debe encajar razonablemente bien en la bota son el sistema de cierre activado (**fig.5**).

Fijación y ajuste de la talonera al calzado para la configuración automática y semiautomática

El crampón quedará firmemente unido a la bota gracias a la talonera (gancho trasero con palanca micrométrica ajustable).

La altura de la palanca micrométrica se puede ajustar en 3 posiciones; para configurarla es necesario aflojar la cinta, levantar la placa de seguridad anaranjada y luego seleccionar la posición deseada (**fig.6**).

Incluso el mismo gancho tiene dos posibles ajustes en los respectivos orificios situados al lado del taco (**fig.7**).

Si el ajuste global se lleva a cabo de manera correcta, el cierre de la talonera requerirá algún esfuerzo (**fig.8**).

Para el modo automático, pase la cinta de cierre alrededor del tobillo tal como se muestra en la **fig.9a**.

Para el modo semiautomático, pase la cinta de cierre alrededor del enganche de plástico del gancho delantero como se muestra en la **fig.9b**.

Cierre con fuerza pasando la cinta en la hebilla doble; ajuste la longitud de la cinta de modo que queden 8 cm de cinta después de la hebilla doble (**fig.10**).

Fijación y ajuste de la talonera al calzado para la configuración universal

El crampón quedará firmemente unido a al bota gracias al enganche de plástico fijado en el taco del crampón.

En esta versión es imprescindible efectuar los pasos correctos de la cinta montada en el enganche trasero: primero envuelva el tobillo y pase la cinta en la abertura específica en el extremo opuesto del enganche de plástico, después pase la cinta de cierre alrededor del enganche de plástico del gancho delantero como se muestra en la **fig.9c**.

Por último, cierre con fuerza apretando la cinta en la hebilla doble; ajuste la longitud de la cinta de modo que queden 8 cm de cinta después de la hebilla doble (**fig.10**).

Control final para todas las configuraciones

Antes de usar los crampones, el usuario debe realizar un control de ajuste en un lugar seguro para cerciorarse de que los crampones tengan una buena retención para el uso previsto: el crampón no debe moverse cuando se lo fuerce en varias direcciones. Atención: Un crampón mal ajustado puede causar la pérdida de este.

Afilado

Afile las puntas con la lima, como se muestra en la **fig.11**. No utilice una muela abrasiva, ya que es probable que, por el calentamiento del material, se modifiquen sus características mecánicas.

REVISIÓN

La seguridad de los usuarios depende de la continua eficiencia y durabilidad del equipo. Además de la inspección normal requerida antes, durante y después de cada uso, este producto debe ser examinado por una persona con competencia para ello con una frecuencia de 12 meses, a partir de la fecha del primer uso del producto. En la ficha de la vida útil del producto, se debe indicar dicha fecha y la de los sucesivos controles efectuados: conservar la documentación para controlar y para consultar durante toda la vida útil del producto. Asegúrese siempre de que las marcas del producto siguen siendo legibles.

En caso de que exista uno de los siguientes defectos, el producto debe dejar de usarse de inmediato:
- punta inferior a 2 cm
- presencia de fisuras en las partes de plástico o metal, en particular a nivel de las estructuras horizontales
- deformación de alguna parte metálica
- modificaciones no autorizadas realizadas al producto (soldaduras, perforaciones, etc.)
- corrosión que altera gravemente el estado de la superficie del metal (no desaparece tras un ligero frotamiento con papel de lija)
- presencia de cortes o quemaduras en los sistemas de enganche, sistemas de fijación sin bloquear
- punta frontal usada hasta el primer diente
- rotura de un gancho de antizueco o corte grave

Si el producto o alguno de sus componentes presentan signos de desgaste o defectos, o se duda de que los posea, debe ser retirado inmediatamente, ya que puede haber sufrido daños no visibles a simple vista. Cualquier componente del sistema puede resultar dañado durante una caída y, en consecuencia, se debe examinar siempre antes de volver a utilizarlo. Todo producto que se haya empleado para parar una caída grave debe ser sustituido, porque puede que haya sufrido daños no perceptibles a simple vista.

VIDA ÚTIL

Partes metálicas: La vida útil del producto es ilimitada.

Partes téxtiles: Este producto tiene una vida útil de 10 años, a partir de la fecha del primer uso y siempre y cuando se almacene procedentemente. En cualquier caso, este producto no se podrá utilizar una vez transcurridos 12 años desde la fecha de fabricación (por ej.: año de fabricación: 2019, fin de la vida útil: 2031).

Partes metálicas / Partes téxtiles: Se entiende que la duración de la vida útil será la indicada siempre y cuando no ocurran eventos que provoquen que el producto sea inutilizable, se efectúen los controles periódicos como mínimo una vez cada 12 meses a partir de la fecha del primer uso del producto y se deje constancia de los resultados en la ficha de la vida del producto. Los siguientes factores pueden reducir la vida del producto: uso intensivo, daño a los componentes del producto, contacto con substancias químicas, temperatura elevada, abrasiones, cortes, choques violentos, errores en el uso y en las recomendaciones para el mantenimiento. En el caso de duda sobre si el producto puede ofrecer la necesaria seguridad, póngase en contacto con C.A.M.P. spa o el distribuidor.

TRANSPORTE Proteger el producto contra los riesgos detallados en el apartado anterior. Para facilitar su transporte y que ocupen menos espacio en la mochila, es posible reducir el tamaño de la talonera o retirarla de la punta. Es importante memorizar la posición en que se encuentra, para poder mantener la regulación del crampón.

NORSK

GENERELL INFORMASJON

Gruppen C.A.M.P. har alt fjell- og friklatrere trenger av lette og innovative produkter. Produktene er utviklet, testet og produsert i henhold til et sertifisert kvalitetssystem for å tilby pålitelige og sikre produkter. I instruksjonene forklares det hvordan produktet skal brukes riktig gjennom hele dets levetid. **Les og ta vare på instruksjonene.** Hvis du mister dem, kan du laste dem ned på **www.camp.it**. EU samsvarserklæring kan lastes ned fra denne hjemmesiden. Forhandleren skal gi ut instruksjonshåndboken på det språket som brukes i landet der produktet selges.

BRUK

Produktet må kun brukes av opplærte og kvalifiserte personer, eller under oppsyn av opplærte og kvalifiserte personer. Du lærer ikke teknikker for klatring og friklatring ved å lese inneværende instrukser: for å benytte deg av våre produkter, må du først ha fått tilstrekkelig opplæring i klatreteknikker. Klatring, og enhver annen aktivitet som dette produktet kan brukes til, er potensielt farlig. Feil valg eller bruk, eller dårlig vedlikehold av produktet, kan forårsake alvorlige eller dødelige skader. Brukeren må være i stand til å kontrollere sin egen sikkerhet og håndtere nødssituasjoner. Produktet må kun brukes som forklart her, og må ikke endres. Det må brukes sammen med andre produkter med egnede egenskaper i henhold til europeiske standarder (EN), og ut fra begrensningene til hver enkelte del av produktet. I disse instruksjonene finnes noen eksempler på feil bruk, men det finnes mange flere som vi verken kan liste opp eller forestille oss. Så langt det er mulig bør produktet anses som et personlig verneutstyr.

VEDLIKEHOLD

Rengjøring av stoff- og plastdeler: Bruk kun vann og et mildt rengjøringsmiddel (maks temperatur 30 °C), og la dem tørke langt unna direkte varmekilder. *Rengjøring av metalldeler:* Vask med vann, og la dem tørke. *Temperatur:* Pass på at produktet ikke utsettes for temperaturer under 80 °C for å unngå å endre dets ytelser og sikkerhet. *Kjemiske stoffer:* Kast produktet hvis det kommer i kontakt med kjemiske stoffer, løsningsmidler eller drivstoff, som kan endre produktets egenskaper.

OPPBEVARING

Oppbevar produktet innpakket på et kjølig og tørt sted langt unna lys og varmekilder, høy fuktighet, skarpe kanter og gjenstander, korrosive stoffer eller enhver annen mulig årsak til skade eller forringelse.

ANSVAR

Foretaket C.A.M.P. spa, eller forhandleren, er ikke ansvarlig for noen typer skader, også dødelige, som skyldes feil bruk eller bruk av et CAMP produktet som har blitt endret. Brukeren er ansvarlig for å forstå og følge instruksjonene for en riktig og sikker bruk av produktene som er levert av eller via C.A.M.P. spa, kun bruke dem til aktivitetene produktene er laget for, og ta alle sikkerhetsforhold. Før produktet brukes må man vurdere hvordan en eventuell redningsaksjon kan utføres på en sikker og effektiv måte. Du er personlig ansvarlig for egne handlinger og avgjørelser. Hvis du ikke kan ta ansvaret for risikoene, må du ikke bruke produktet.

3 ÅRS GARANTI

Produktet har en 3 års garanti fra kjøpedato mot material- eller fabrikasjonsfeil. Garantien dekker ikke: normal slitasje, endringer eller fornyelser, dårlig oppbevaring, korrosjon, skader som skyldes ulykker, forsømmelser eller annen enn tiltenkt bruk.

SPESIFIKK INFORMASJON

BRUK

Valg av stegjern

Produktet skal brukes som beskyttelse mot sklidning på snø, is og blandet terreng under fjellklatring.

Før bruk skal du sjekke støveltypen stegjernet skal festes på (automatisk/ halvautomatisk/ universell festing). Du må velge stegjern ut i fra behov og støveltype (**tab. A**).

Merknad:
- Sålen skal være enten stiv eller halvstiv.
- Størrelsene gir kun en indikasjon og kan variere fra en støvelmodell til en annen.
- Oppbevar stegjernene i en eske under transport (**fig.1**).
- For å unngå at det samler seg snø under stegjernet, bruk alltid jernene sammen antibott CASSIN.

Festing av stegjernet på støvelen

Regulering av framfoten

Til festet du ser på **fig.2a** skal du bruke støvler med automatisk festing – festet i **fig.2b** er beregnet på støvler uten automatisk feste eller støvler der automatisk feste ikke blir korrekt festet.

Fremre kant på sålen skal så langt som mulig er ligge rett over kanten på stegjernet (**fig.3**).

For å få til dette må du sette kroken i stegjernet du har valgt, i den beste stillingen (3 innstillinger på hver side av framfoten – se **fig.2a og 2b.**

Regulering i lengden

På midtstangen finner du en dobbel rad med nummererte hull. Her kan du velge det mest egnede ved å dreie forsiktig på reguleringsskruen og velge like eller ulike tall (**fig.4).**

Reguler lengden på stegjernet ved å tilpasse den til lengden på støvelen slik at de bakre taggene på hælen ikke stikker ut ift. sålen, men holder seg på linje med den eller ligger litt innenfor. Når du er ferdig med justeringen, skal stegjernet sitte riktig på støvelen før du bruker lukkesystemet (**fig.5**).

Festing og regulering av hældelen til støvelen - automatisk og halvautomatisk feste

Stegjernet skal gripe godt om støvelen takket være hældelen (bakre krok er utstyr med en regulerbar hendel med mikrometerinnstilling).

Hendelen har 3 innstillinger i høyden. For å bruke den må du løsne remmen, løfte den oransje sikkerhetsplaten og velge ønsket innstilling (**fig.6**).

Også kroken har to mulige innstillinger ift. de respektive sidehullene på hælen (**fig.7**).

Dersom reguleringen gjøres riktig, vil lukking av hældelen kreve at du bruker kraft for å få den opp (**fig.8**).

Ved automatisk feste skal du legge lukkeremmen rundt ankelen slik som vist i **fig.9a**.

Ved halvautomatisk feste skal du la lukkeremmen gå rundt snøringen i plast på det fremre festet slik som vist i **fig.9b**.

Stram remmen ved å la den gå gjennom den doble spennen. Reguler lengden på remmen slik at det blir igjen minst 8 cm av den i etterkant av den doble spennen (**fig.10**).

Festing og regulering av hældelen til støvelen ved universalfeste

Stegjernet skal være godt festet til støvelen takket være snøringen i plast som er festet på hældelen av stegjernet.

Ved bruk av denne typen feste er det av største viktighet av remmen er riktig tredd i bakre del av stegjernet: først skal den gå rundt ankelen og inn i åpningen på motsatt side av plastsnøringen.

Så skal lukkeremmen legges rundt plastsnøringen på fremre feste slik som vist i **fig.9c**.

Stram til slutt remmen ved å la den gå gjennom den doble spennen. Reguler lengden på remmen slik at det blir igjen minst 8 cm av den i etterkant av den doble spennen (**fig.10**).

Endelig kontroll av alle innstillingsmulighetene

Før du tar stegjernene i bruk, skal du utføre en reguleringskontroll på et sikkert sted for å sikre deg at de har et godt grep ift. bruken: jernet skal ikke bevege seg tvungent i noen retning. Viktig: et stegjern som ikke er korrekt regulert, kan falle av.

Sliping

Slip taggene med en fil slik som vist i **fig.11**. Ikke bruk slipestein ettersom du risikerer å opphete materialet og dermed endre dets mekaniske egenskaper.

REVISJON

Brukernes sikkerhet avhenger av fortsatt effektivitet og holdbarhet av utstyret. I tillegg til en vanlig synlig kontroll før, under og etter bruk, må produktet kontrolleres av en kvalifisert person hver 12. måned etter første gang produktet tas i bruk. Dato for første gangs bruk og de neste kontrollene må registreres på produktkortet: oppbevar bruksanvisningen for kontroll og konsultasjon under hele produktets levetid. Kontroller at merkingen av produktet er leselig.

Hvis en av feilene nedenfor oppstår, må ikke produktet brukes:
- taggene er kortere enn 2 cm
- delene i plast eller metall har sprekker, særlig på den horisontale delen av stegjernet
- permanent deformasjon av en metalldel,
- det er foretatt uautoriserte endringer på produktet (lodding, perforering, ...)
- korrosjon som radikalt endrer overflatestrukturen på metallet (som ikke går bort når man gnir lett på det med sandpapir)
- snøringene har kutt eller brannskader og virker derfor ikke som de skal
- fremre tagg på framfoten er slitt ned
- brist i et feste på antibott eller det har et stygt kutt

Produktet må skiftes ut hvis noen del er defekt eller slitt, også ved tvil. Delene i sikkerhetssystemet kan skades under fall, og må uansett kontrolleres før produktet brukes igjen.

Et produkt som er involvert i et alvorlig fall må skiftes ut ettersom det kan ha blitt påført usynlige strukturskader.

LEVETID

Metalldeler: Disse delene har ubegrenset levetid.

Tekstildeler: Disse delene har en levetid på 10 år fra første gang produktet tas i bruk. Selv ved riktig oppbevaring er levetiden allikevel maks 12 år etter produksjonsdato (f.eks. hvis produksjonsåret er 2019, har produktet en levetid til slutten av 2031).

Metalldeler / tekstildeler: Denne levetiden garanteres hvis det ikke finnes årsaker som tilsier at produktet ikke må brukes, og på betingelse av at det utføres jevnlige kontroller hver 12. måned fra første gang produktet tas i bruk, og at kontrollresultatene registreres på produktkortet. Følgende faktorer kan allikevel redusere produktets levetid: hyppig bruk, skader på delene, kontakt med kjemiske stoffer, høye temperaturer, skraper, kutt, kraftige støt, feil bruk og oppbevaring. Kontakt C.A.M.P. spa eller forhandleren hvis du er i tvil om produktet er sikkert.

TRANSPORT Beskytt produktet mot de ovennevnte risikoene. For å forenkle transport og gjøre det slik at stegjernene tar minst mulig plass i sekken, er det mulig å forkorte eller ta hældelen av framdelen. Husk på plasseringen slik at du ikke mister reguleringen du foretok av stegjernet (se **fig. 3** og **fig. 15**).

POLSKI

INFORMACJE OGÓLNE

Grupa C.AM.P. wychodzi naprzeciw potrzebom alpinistów i wspinaczy lekkimi i innowacyjnymi produktami. Zostały one zaprojektowane, przetestowane i wyprodukowane przy zastosowaniu certyfikowanego systemu jakości, co pozwala zaoferować produkt bezpieczny i niezawodny. Niniejsza instrukcja służy do dostarczenia informacji na temat prawidłowego użytkowania produktu przez cały okres jego żywotności: **niniejszą instrukcję należy przeczytać ze zrozumieniem i zachować**. W przypadku zgubienia instrukcji, można ją pobrać ze strony **www.camp.it**. Deklarację zgodności WE można pobrać z tej samej strony. Sprzedawca jest zobowiązany dostarczyć instrukcję użytkowania w języku kraju, w którym wyrób jest sprzedawany.

ZASTOSOWANIE

Z tego sprzętu mogą korzystać wyłącznie osoby przeszkolone i posiadające odpowiednie kompetencje lub też osoby znajdujące się pod nadzorem osób przeszkolonych i posiadających odpowiednie kompetencje. Niniejsza instrukcja nie umożliwia poznania technik wspinaczkowych, alpinistycznych ani jakiegokolwiek innego związanego z nimi sportu: aby móc korzystać z tego sprzętu, należy wcześniej przejść odpowiednie szkolenia. Wspinaczka, oraz wszelkie inne sporty, do których uprawiania może być użyty ten produkt, są potencjalnie niebezpieczne. Nieprawidłowy wybór lub użycie, lub też nieprawidłowa konserwacja wyrobu, mogą spowodować uszkodzenia, poważne obrażenia lub śmierć. Pod względem zdrowotnym użytkownik musi być zdolny do kontrolowania swojego bezpieczeństwa i reagowania w sytuacjach zagrożenia. Wyrobu należy używać wyłącznie w opisany poniżej sposób; wyrobu nie wolno w żaden sposób modyfikować. Należy z niego korzystać w połączeniu z innymi artykułami o odpowiedniej charakterystyce oraz w zgodzie z normami europejskimi (EN), biorąc pod uwagę ograniczenia jakimi obarczona jest każda pojedyncza część wyposażenia. W niniejszej instrukcji przedstawiono przykłady nieprawidłowego zastosowania, ale istnieje wiele innych możliwych przykładów błędnego użycia, których wymienienie lub przewidzenie nie jest możliwe. W miarę możliwości sprzęt ten powinien być uważany za osobisty.

KONSERWACJA

Czyszczenie części wykonanych z tkaniny i plastiku: myć tylko miękką wodą z dodatkiem neutralnego mydła (temperatura maksymalna 30°C) i pozostawić do swobodnego wyschnięcia, z dala od źródeł ciepła. *Czyszczenie części wykonanych z metalu*: myć przy użyciu czystej wody i wysuszyć. *Temperatura*: przechowywać w temperaturze poniżej 80°C, aby zachowane zostały skuteczność działania i bezpieczeństwo wyrobu. *Czynniki chemiczne*: wyrzucić wyrób w przypadku kontaktu z reagentami chemicznymi, rozpuszczalnikami lub paliwami, które mogłyby zmienić charakterystykę wyrobu.

PRZECHOWYWANIE

Przechowywać rozpakowany produkt w suchym i chłodnym miejscu, z dala od źródeł światła i ciepła, dużej wilgotności, ostrych przedmiotów lub krawędzi, substancji żrących oraz innych możliwych źródeł uszkodzeń.

ODPOWIEDZIALNOŚĆ

Spółka C.A.M.P., lub dystrybutor, nie ponoszą żadnej odpowiedzialności za szkody, obrażenia lub śmierć spowodowane nieprawidłowym użyciem lub modyfikacjami wprowadzonymi do wyrobu. Użytkownik jest odpowiedzialny za zrozumienie i stosowanie się do instrukcji na temat prawidłowego i bezpiecznego korzystania z wszelkich wyrobów dostarczonych przez lub poprzez firmę C.A.M.P. spa oraz za korzystanie z nich wyłącznie do celów, do których zostały przeznaczone, jak również za stosowanie wszystkich procedur bezpieczeństwa. Przed użyciem sprzętu, należy opracować sposób, w jaki w przypadku zagrożenia może zostać skutecznie i bezpiecznie przeprowadzona akcja ratunkowa. Są Państwo osobiście odpowiedzialni za swe działania i decyzje: jeśli nie są Państwo w stanie poradzić sobie ze związanym z tym ryzykiem i niebezpieczeństwem, nie powinni Państwo korzystać z tego sprzętu.

TRZYLETNIA GWARANCJA

Okres gwarancji niniejszego wyrobu wynosi 3 lata począwszy od daty dokonania zakupu, i dotyczy wad materiału lub wad fabrycznych. Gwarancja nie obejmuje: normalnego zużycia, modyfikacji lub poprawek, nieprawidłowego przechowywania, korozji, uszkodzeń spowodowanych wypadkami lub zaniedbaniem oraz użyciem, do którego wyrób nie został przeznaczony.

INFORMACJE SZCZEGÓŁOWE

INSTRUKCJA UŻYTKOWANIA

Wybór raków

Produkt przeznaczony jest do ochrony przed ryzykiem poślizgnięcia podczas uprawiania alpinizmu na śniegu, lodzie i w terenie mieszanym.

Przed każdym użyciem należy sprawdzić typ butów, na których zamierza się mocować raki (z mocowaniem automatycznym/półautomatycznym/uniwersalnym). W zależności od potrzeb należy wybrać raki o najbardziej odpowiednich cechach (**tab. A**).

Uwaga:
- Podeszwa buta musi być sztywna lub półsztywna.
- Podane rozmiary są orientacyjne i mogą się różnić w zależności od modelu buta.
- Przy transporcie stosować specjalny ochraniacz (**fig.1**).
- Aby uniknąć ryzyka gromadzenia się śniegu pod rakami, należy zawsze stosować podkładki do raków antibott CASSIN.

Mocowanie raków na butach

Regulacja noska

Zaczep ukazany **na fig.2a** przewiduje zastosowanie butów z mocowaniem automatycznym, zaczep na **figurze 2b** przeznaczony jest do butów, które nie mają automatycznego mocowania lub w których mocowanie automatyczne nie jest dokładnie dopasowane.

Przednia krawędź podeszwy buta powinna być w miarę możliwości dokładnie dopasowana do krawędzi raków (**fig.3**).

W tym celu należy umieścić zaczep wybranego typu raków do najlepszym położeniu (3 pozycje po każdej stronie noska); montaż ukazano na **fig.2a** i **2b**.

Regulacja długości

Na środkowym pręcie raków znajduje się podwójna linia z ponumerowanymi otworkami, które umożliwiają dobranie najbardziej odpowiedniej pozycji, poprzez lekkie obrócenie sprężyny regulacyjnej i wybór numeru parzystego lub nieparzystego (**fig.4**).

Wyreguluj długość raków, dostosowując ją do długości buta w taki sposób, aby po zakończeniu regulacji, tylne kolce na pięcie raków nie wystawały poza obrys podeszwy pięty, ale ją odwzorowywały lub były nieco względem niej cofnięte do wewnątrz; raki powinny być w miarę możliwości dobrze dopasowane do butów przed zapięciem systemu mocowania (**fig.5**).

Mocowanie i regulacja zapiętka do buta: konfiguracja Automatyczna lub Półautomatyczna

Raki stabilnie przylegają do buta dzięki zastosowaniu zapiętka (tylnego zaczepu z regulowaną dźwignią mikrometryczną).

Dźwignię mikrometryczną można ustawiać na 3 wysokościach; aby wykonać regulację, należy poluzować taśmę, unieść pomarańczową płytkę zabezpieczającą i, w tym momencie, określić odpowiednią pozycję (**fig.6**).

Także haczyk ma dwie pozycje regulacyjne uzyskiwane poprzez otwory umieszczone w bocznej części pięty (**fig.7**).

Jeżeli całościowa regulacja zostanie wykonana prawidłowo, zamknięcie zapiętka będzie wymagać użycia dość dużej siły (**fig.8**).

W przypadku mocowania Automatycznego należy poprowadzić taśmę mocującą wokół kostki, jak pokazano na **fig.9a.**

W przypadku mocowania Półautomatycznego należy poprowadzić taśmę mocującą pod plastikowym paskiem przedniego mocowania, jak pokazano na **fig.9b.**

Przeciągnąć energicznie taśmę przez podwójną klamrę, dopasowując długość taśmy, tak aby za podwójną klamrą pozostawało 8 cm taśmy (**fig.10**).

Mocowanie i regulacja zapiętka do buta, w przypadku konfiguracji uniwersalnej

Raki stabilnie przylegają do buta dzięki zastosowaniu plastikowego mocowania przytwierdzonego do pięty raków.

Przy rakach tego typu bardzo ważne jest dokładne poprowadzenie taśmy znajdującej się na tylnym mocowaniu: opasać kostkę i przeprowadzić taśmę przed otwór znajdujący się po stronie przeciwnej do plastikowego mocowania, a następnie poprowadzić taśmę mocującą pod plastikowym mocowaniem przedniego zaczepu, jak przedstawiono na **fig.9c.**

Na koniec zacisnąć energicznie taśmę poprowadzoną przez podwójną klamrę; dopasować długość taśmy, tak aby za podwójną klamrą pozostawało 8 cm taśmy (**fig.10**).

Końcowa kontrola wszystkich regulacji

Przed użyciem raków użytkownik powinien wykonać w bezpiecznym miejscu kontrolę regulacji, aby upewnić się, że raki są przymocowane odpowiednio do zamierzonego celu: przy silnym nacisku w różnych kierunkach raki nie powinny zmieniać pozycji. Ostrzeżenie: niewłaściwe wyregulowanie raków może spowodować ich zgubienie.

Ostrzenie

Kolce należy ostrzyć za pomocą pilnika, jak pokazano na **fig.11**. Nie używać tarczy szlifierskiej, która nagrzewając materiał, mogłaby zmienić jego właściwości mechaniczne.

PRZEGLĄD

Bezpieczeństwo użytkownika zależy od ciągłej sprawności i trwałości urządzenia. Oprócz zwykłej kontroli wzrokowej przeprowadzanej przed, podczas i po każdym użyciu, niniejszy produkt musi być sprawdzany przez posiadającą odpowiednie kompetencje osobę co 12 miesięcy począwszy od daty pierwszego użycia produktu; tę datę oraz późniejsze kontrole należy zapisywać w karcie użytkowania produktu: dokumentację należy przechowywać w celu kontroli i późniejszego korzystania przez cały okres żywotności produktu. Sprawdzić czytelność oznaczeń wyrobu.

W przypadku którejś z poniższych wad, produkt nie nadaje się do dalszego użytku:
- kolec krótszy niż 2 cm
- obecność pęknięć w częściach z tworzywa sztucznego lub metalu, w szczególności na elementach poziomych
- trwałe odkształcenie części metalowych,
- nieautoryzowane modyfikacje produktu (wykonanie spawów, otworów, itp.)
- korozja powodująca silne zmiany na powierzchni metalu (które nie znikają przy lekkim potarciu papierem ściernym)
- obecność przecięć lub nadpaleń na systemie mocowania, brak blokowania w systemach mocujących
- kolec przedni zużyty aż do pierwszego ząbka
- zerwanie mocowania do antibott lub poważne przecięcie

Jeśli wyrób lub któraś z jego części są zużyte lub wadliwe, należy je wymienić, również w przypadku jedynie wątpliwości co do ich dobrego stanu. Każdy z elementów wchodzących w skład systemu zabezpieczającego może ulec uszkodzeniu podczas upadku i z tego względu musi być zawsze skontrolowany przed ponownym użyciem. Każdy produkt, który uczestniczył w ciężkim odpadnięciu, musi być wymieniony z uwagi na możliwość wystąpienia strukturalnych uszkodzeń nawet, jeśli nie widać ich z zewnątrz.

OKRES ŻYWOTNOŚCI

Części metalowe: Okres żywotności wyrobu jest nieograniczony.

Części tekstylne: Okres żywotności wynosi 10 lat, licząc od daty pierwszego użycia produktu i przy uwzględnieniu warunków magazynowania; produktu nie należy w żadnym przypadku użytkować po upływie dwunastego roku od daty produkcji (np. rok produkcji 2019, okres użytkowania do końca roku 2031).

Części metalowe / Części tekstylne: Produkt można użytkować przez wskazany powyżej okres czasu, jeśli nie pojawiają się przyczyny powodujące wyłączenie go z użytku i pod warunkiem przeprowadzania okresowych kontroli co 12 miesięcy i zapisywania ich wyników w karcie użytkowania wyrobu. Poniższe czynniki mogą spowodować skrócenie okresu żywotności wyrobu: intensywna eksploatacja, uszkodzenia części wyrobu, kontakt z substancjami chemicznymi, wysokie temperatury, otarcia, nacięcia, silne uderzenia, błędy w sposobie użytkowania i zalecanej konserwacji. W przypadku wątpliwości, czy produkt nadal zapewnia niezbędne bezpieczeństwo, należy skontaktować się z firmą C.A.M.P. spa lub dystrybutorem.

TRANSPORT Chronić wyrób przed wyżej wymienionymi czynnikami. Aby raki łatwiej było transportować i aby zajmowały mniej miejsca w plecaku, można skrócić zapiętek lub odłączyć go od nosków, zapamiętując pozycję, aby nie stracić prawidłowego ustawienia raków (patrz **fig.3** i **fig.15**).

ČEŠTINA

VŠEOBECNÉ INFORMACE

Společnost C.A.M.P. dodává lehké a inovativní výrobky pro potřeby horolezců. Jsou to výrobky spolehlivé a bezpečné, protože jsou testované a vyráběné v rámci certifikovaného systému jakosti. Používejte výrobek po celou dobu jeho životnosti dle přiloženého návodu: **návod si přečtěte, prostudujte a uschovejte ho**. V případě ztráty lze opakovaně stáhnout návod k použití výrobku z webu **www.camp.it.** Prohlášení o shodě EU lze stáhnout z těchto stránek. Prodejce musí poskytnout návod k použití výrobku v jazyce země, ve které se bude výrobek prodávat.

POUŽITÍ

Toto příslušenství musí používat pouze osoby kompetentní a proškolené, nebo pod dohledem osob proškolených a kompetentních. Tyto pokyny Vám neposkytnou výklad o technikách lezení, alpském lezení a horolezectví, ani o jakékoliv jiné přidružené aktivitě: napřed musíte projít řádným školením před použitím této výbavy. Lezení a každá jiná činnost pro kterou může být tento výrobek použit, je potenciálně nebezpečná. Nesprávná volba nebo použití i nesprávná údržba výrobku může způsobit poškození, vážná zranění nebo smrt. Uživatel musí být zdravotně způsobilý, schopen dbát na vlastní bezpečnost a zvládat nouzové situace. Výrobek smí být používán jen způsobem níže popsaným a nesmí být modifikován. Může být použit v kombinaci s jinými artikly vhodných vlastností a v souladu s evropskými předpisy (EN) jež pamatují na omezení všech jednotlivých dílů ve výbavě. V těchto pokynech jsou zastoupeny některé z příkladů nevhodného použití, ale existuje mnoho dalších příkladů chybného použití jež nelze vyjmenovat, nebo si představit. Je-li to možné, musí být tento výrobek považován za osobní.

ÚDRŽBA

Čištění textilních a plastikových částí: umývejte výhradně sladkou vodou s neutrálním mýdlovým přípravkem (maximální teplota 30°C) a vysušte přirozeným způsobem vzdáleně od přímých tepelných zdrojů.

Čištění kovových částí: omyjte sladkou vodou a vysušte.

Teplota: výrobek udržujte v teplotě nižší než 80°C k zachování jeho charakteristik a bezpečnosti.

Chemické látky: zlikvidujte výrobek v případě kontaktu s chemickými látkami, rozpouštědly nebo palivy, které mohou způsobit zhoršení jeho vlastností.

SKLADOVÁNÍ

Rozbalený výrobek skladujte na suchém a chladném místě, vzdálený od světla a zdrojů tepla, zvýšené vlhkosti, hran ostrých předmětů, látek způsobujících korozi, nebo jakoukoliv možnost poškození.

ODPOVĚDNOST

Společnost C.A.M.P. spa, nebo distributor, nepřijímají žádnou odpovědnost za škody, zranění nebo smrt, způsobenou nesprávným používáním výrobku, nebo v případě modifikovaného výrobku. Je odpovědností uživatele pochopit a dodržovat pokyny řádného a bezpečného používání každého výrobku dodaného firmou C.A.M.P. spa, nebo jejím prostřednictvím a používat jej k činnostem, ke kterým byl vyroben použitím všech bezpečnostních procedur. Před použitím výbavy zvažte účinný způsob záchrany v nouzovém případě. Jste osobně odpovědní za vaši činnost a rozhodnutí: nejste-li schopni přijmout všechna rizika z nich pocházející, toto vybavení nepoužívejte.

TŘÍ LETÁ ZÁRUKA

Na tento výrobek se vztahuje tříletá záruka na všechny materiálové nebo výrobní vady od data nákupu. Záruka nepokrývá: běžné opotřebení, změny a úpravy, nesprávné skladování, korozi, škody v důsledku nehod, nedbalosti a použití, pro které tento výrobek není určen.

SPECIFICKÉ INFORMACE

NÁVOD K POUŽITÍ

Volba maček

Výrobek je určen k ochraně proti nebezpečí uklouznutí při provádění skialpinismu na sněhu, ledu a smíšeném terénu.

Před každým použitím zjištěte, na jaký druh obuvi budou mačky namontovány (automatické / poloautomatické / univerzální upevnění). V závislosti na vašich potřebách si pak vyberte mačky s nejvhodnějšími vlastnostmi (**tab.A**).

Poznámky:
- Podešev obuvi musí být pevná nebo polopevná.
- Velikosti jsou uvedeny pouze pro ilustrativní účely: mohou se měnit v závislosti na modelu.
- Pro přepravu maček používejte pouzdro (**obr.1**).
- Mačky používejte vždy s antibotem CASSIN, tím zabráníte tím riziku hromadění sněhu pod mačkami

Připevnění maček na boty

Nastavení hrotu

Hák na **obr.2a** je k použití boty s automatickým vázanám, zatímco hák na **obr.2b** je pro boty bez automatického vázání, nebo pro případ kdy automatické vázání nelze připevnit správně na botu.

Přední část podešve musí co nejlíp kopírovat odpovídající část mačky (**obr.3**).

K dosažení tohoto cíle je nutné vložit zvolený typ háku do nejvhodnější možné polohy (3 polohy pro každou část hrotu), pokud jde o montáž, viz **obr.2a** a **2b.**

Nastavení délky

Na středové odměrce se nachází dvojitá řada očíslovaných otvorů. Otáčením nastavovací pružiny a výběrem sudého nebo lichého čísla lze zvolit nejvhodnější polohu (**obr.4**).

Upravte délku mačky jejím přizpůsobením na délku boty tak, aby zadní hroty opatků nepřesahovali v oblasti paty profil podešvy. Musí kopírovat siluetu, nebo být lehce uvnitř siluety. Po nastavení musí mačka poměrně dobře odpovídat botě a uzavírací systém se nesmí zapnout (**obr.5**).

Upevnění a nastavení paty na botě při automatické a poloautomatické konfiguraci

Mačka bude pevně držet na botě díky patě (zadní hák je vybaven nastavitelnou mikrometrickoum pákou).

Výšku mikrometrické páky můžete nastavit do 3 poloh; K nastavení je nutné uvolnit pásku, zvednout kovový oranžový bezpečnostní proužek a zvolit požadovanou polohu (**obr.6**).

Také u samotného háku jsou možné dva způsoby nastavení, a to do odpovídajících otvorů umístěných v oblasti podpatku (**obr.7**).

Je-li celkové nastavení správně provedeno, k uzavření paty bude nutné vyvinout značné úsilí (**obr.8**).

Při automatickém způsobu obtočte uzavírací proužek kolem kotníku, jak je uvedeno na **obr.9a**.

Při poloautomatickém způsobu obtočte uzavírací proužek kolem plastového vázání předního háku, jak je uvedeno na **obr.9b**

Proužek vložte do dvojité spony a rázně uzavřete; nastavte délku proužku způsobem, aby za dvojitou sponou zůstalo ještě 8 cm proužku (**obr.10**).

Upevnění a nastavení paty na botě při univerzální konfiguraci

Mačka bude pevně držet na botě díky plastovému vázání podpatku.

U této verzi je nezbytné navléct proužek, který se nachází na zadní části vázání správným způsobem: nejprve proužek obtočte kolem kotníku a pak jej vložte do otvoru na opačné straně plastového vázání. Poté provlečte uzavírací proužek kolem plastového vázání předního háku, jak je uvedeno na **obr.9c**.

Nakonec všechno rázně uzavřete pomocí proužku, který utáhnete v dvojité sponě; Nastavte délku proužku tak, aby za dvojitou sponou zůstalo ještě 8 cm proužku (**obr.10**).

Závěrečná kontrola každé konfigurace

Před použitím maček musí uživatel provést kontrolu nastavení na bezpečném místě, aby se ujistil, že mačky jsou dobře utěsněny pro zamýšlené použití. Nesmí se hýbat jsou-li zatlačeny do různých směrů. Upozornění: Je-li mačka nesprávně nastavena může dojít k její ztrátě.

Nabroušení

Pomocí pilníku nabruste hroty, jak je uvedeno na **obr.11**. Nepoužívejte brusný kotouč, který by zahřátím materiálu, mohl ohrozit mechanické vlastnosti výrobku.

REVIZE

Bezpečnost uživatelů závisí na průběžné využitelnosti a životnosti vybavení. Kromě běžné vizuální kontroly, kterou je nutné uskutečnit před, během i po použití výrobku je nutná kontrola provedená kompetentní osobou každých 12 měsíců od data prvního použití výrobku; registrace tohoto data a následujících kontrol se musí uvést na provozním listu výrobku: ukládejte kontrolní a referenční dokumentaci po celou dobu životnosti výrobku.

Zkontrolujte také čitelnost označení na výrobku.

Pokud objevíte na výrobku některou z následujících vad, potom jej musíte ihned vyřadit:
- hrot nižší než 2 cm
- přítomnost trhlin na plastových nebo kovových dílech, zejména ve vodorovních strukturách
- trvalá deformace kovové části
- neoprávněné úpravy výrobku (svařování, vrtání,...)
- koroze, která výrazně zhoršuje povrch kovu (nezmizí po lehkém odření brusným papírem)
- přítomnost řezů nebo spálených míst na vazácích systémech, upevňovací systémy nelze uzamknout
- přední hrot opotřeben po první zub
- prasklé vázání antibotu nebo hluboký řez

Pokud se u výrobku , nebo některé z jeho částí vyskytnou známky opotřebení, nebo vady musí být vyměněn i v případě, jednáli se o pouhé podezření. Každý prvek, který je součástí bezpečnostního systému může být poškozen během pádu, proto musí být vždy před použitím přezkoušen. Každý výrobek musí být po vážném pádu vyměněn, mohlo by dojít k neviditelnému poškození.

ŽIVOTNOST

Kovové části: Životnost výrobku je neomezená.

Textilné části: Životnost je 10 let ode dne prvního použití výrobku se započtením doby uložení a nesmí se používat po překročení 12. roku od jeho prvního použití a výroby (příklad, rok výroby 2019, životnost až do roku 2031).

Kovové části / Textilné části: Životnost výrobku se musí chápat tak, pokud nenastanou okolnosti, které by poškodily výrobek natolik, že bude potřeba ho vyřadit z provozu a pokud se budou provádět pravidelné kontroly každých 12 měsíců ode dne jeho prvního použití. Uveďte výsledek kontroly do provozního listu výrobku. Uveďte výsledek kontroly do provozního listu výrobku. Faktory snižující životnost výrobku jsou: intenzivní používání, poškození částí výrobku, kontakt s chemickými látkami, zvýšená teplota, podření, zářezy, silné údery, nesprávné používání a údržba. V případě podezření, že výrobek již neposkytuje potřebnou bezpečnost, kontaktujte společnost C.A.M.P. nebo distributora.

PŘEPRAVA Výrobek chraňte před výše uvedeným nebezpečím. Pro usnadnění přepravy výrobku, a proto aby zabral méně místa v batohu, je možné zkrátit nebo oddělit patu od hrotu a zapamatovat si jejich polohu tak, aby nedošlo ke ztrátě nastavení mačky (viz **obr.3** a **obr.15**).

SLOVENSKI

SPLOŠNE INFORMACIJE

Skupina C.A.M.P. izpolnjuje zahteve pohodnikov in plezalcev z lahkimi in inovativnimi izdelki. Izdelke načrtujemo, testiramo in proizvajamo v skladu s certificiranim sistemom kontrole kakovosti, kar vam želimo zagotavljati njihovo zanesljivost in varnost. Ta navodila so namenjena vašemu seznanjanju o uporabi izdelka prek njegove celotne življenjske dobe. **Zato ta navodila preberite in shranite.** Če jih izgubite, jih lahko snamete s spletnega mesta **www.camp.it**. Izjavo EU o skladnosti je mogoče prenesti s te spletne strani. Preprodajalec je dolžan izročiti navodila za uporabo v jeziku države, v kateri se izdelek proda.

UPORABA

To opremo smejo uporabljati le izurjene in usposobljene osebe ali osebe pod nadzorom izurjenih in usposobljenih oseb. Iz teh navodil se ne boste naučili tehnik plezanja, alpinizma ali drugih povezanih dejavnosti: preden uporabite to opremo, morate biti že ustrezno usposobljeni. Plezanje in druge dejavnosti, pri katerih je ta izdelek mogoče uporabiti, so potencialno nevarne dejavnosti. Nepravilna izbira ali uporaba ali nepravilno vzdrževanje tega izdelka lahko povzročijo poškodbe, hude rane ali smrt. Uporabnik mora biti zdravstveno sposoben ter sposoben skrbeti za svojo varnost in ukrepati v nevarnih situacijah. Izdelek se sme uporabljati le na način, ki je opisan v nadaljevanju. Izdelka se ne sme predelati. Za uporabo skupaj z drugimi izdelki velja, da morajo ti imeti ustrezne lastnosti in biti v skladu z evropskimi normativi (EN), pri čemer je treba upoštevati omejitve za vsak posamezni kos opreme. V teh navodilih so navedeni le nekateri primeri nepravilne uporabe. Primerov napačne uporabe pa je mnogo več in vseh ni mogoče navesti niti si jih predstavljati. Če je mogoče, naj ta izdelek pripada eni sami osebi.

VZDRŽEVANJE

Čiščenje tekstilnih in plastičnih delov: Operite izključno z mehko vodo in nevtralnim milom (s temperaturo največ 30°C). Osušite naravno, ne izpostavljajte neposrednim virom toplote. *Čiščenje kovinskih delov:* Operite z mehko vodo in osušite. *Temperatura:* Izdelka ne izpostavljajte temperaturi nad 80°C. To bi lahko ogrozilo njegovo učinkovitost in varnost njegove uporabe. *Kemična sredstva:* Izdelek zavrzite, če pride v stik s kemičnimi reagenti, topili in gorivi, ki bi lahko spremenili njegove lastnosti.

HRAMBA

Izdelek brez embalaže hranite v svežem in suhem prostoru, daleč od svetlobe in virov toplote, visoke stopnje vlažnosti, daleč od robov ali ostrih predmetov, korozivnih snovi in vseh drugih možnih povzročiteljev poškodb.

ODGOVORNOST

Podjetje C.A.M.P. spa oziroma distributer ne bosta priznala odgovornosti za poškodbe, rane ali smrt zaradi nepravilne uporabe izdelka ali zaradi predelave izdelka. Uporabnikova odgovornost je: da razume in upošteva navodila za pravilno in varno uporabo vsakega izdelka, ki je bil dobavljen od podjetja C.A.M.P. spa ali prek njega; da ga uporablja zgolj za dejavnosti, za katere je bil izdelan; in da izvaja vse varnostne postopke. Pred uporabo opreme premislite, kako bi v primeru nevarnosti izpeljali varno in učinkovito reševanje. Osebno ste odgovorni za svoja dejanja in odločitve: ne uporabljajte te opreme, če niste sposobni sprejeti s tem povezanih nevarnosti.

GARANCIJA: 3 LETA

Ta izdelek ima 3 letno garancijo od datuma nakupa, ki velja za vse napake materiala ali izdelave. H garanciji ne spadajo: običajna obraba, modifikacije in predelave, malomarna hramba, korozija, poškodbe zaradi nezgod in malomarnosti ter načini uporabe, za katere ta izdelek ni namenjen.

SPECIFIČNE INFORMACIJE

NAVODILA ZA UPORABO

Izbira derez

Izdelek je namenjen varovanju pred nevarnostjo zdrsa pri alpinističnem udejstvovanju na snegu, ledu in mešanem terenu.

Pred vsako uporabo preverite tip čevlja, na katerega bo montirana dereza (z avtomatsko/polavtomatsko/univerzalno pritrditvijo). Upoštevajoč potrebe je treba izbrati dereze z najprimernejšimi karakteristikami (**tab. A**).

Opombe:
- Podplati čevljev morajo biti togi ali poltogi.
- Mere imajo le približno veljavo: lahko so različne v odvisnosti od modela čevljev.
- Za transport uporabite varovalno embalažo (**slika 1**).
- Za preprečevanje kopičenja snega pod derezami vselej uporabljajte skupaj z derezami tudi ploščice antibott CASSIN.

Pritrditev derez na čevlje

Reguliranje sprednjega dela

Sponka na **sliki 2a** se uporablja na čevljih z avtomatskim spojem, sponka na sliki 2B pa na čevljih brez avtomatskega spoja ali na čevljih, katerim avtomatski spoj ne ustreza po velikosti.

Sprednji rob podplata se mora čim bolj ujemati z ustreznim robom dereze (**slika 3**).

Za ta namen je treba izbrani tip sponke namestiti v najboljši možni položaj (3 položaji na vsaki strani sprednjega dela); za montažo glej **sliki 2a** in **2b**.

Reguliranje po dolžini

Na osrednjem veznem členu se nahajata dve vrsti oštevilčenih lukenj; mogoče je izbrati najustreznejši položaj, tako da rahlo zasučete regulacijsko vzmet in izberete soda ali liha števila (**slika 4**).

Regulirajte dolžino dereze v skladu z dolžino čevlja, tako da zadnje konice na peti ne štrlijo izven profila podplata, ampak se ujemajo z robom ali so pomaknjene rahlo navznoter; po opravljenem reguliranju se mora dereza razmeroma dobro prilegati čevlju brez zapetega sistema zapiranja (**slika 5**).

Pritrditev petne sponke na čevelj in njeno reguliranje pri avtomatski in polavtomatski konfiguraciji

Dereza bo trdno zapeta na čevelj po zaslugi petne sponke (zadnje sponke, opremljene z nastavljivim mikrometrskim vzvodom).

Višino mikrometrske ročice je mogoče nastaviti v 3 različne položaje; za nastavitev je treba popustiti trak, privzdigniti oranžno varnostno ploščico in nato izbrati zaželeni položaj (**slika 6**).

Tudi sama sponka ima dve možni nastavitvi: na ustreznih luknjah ob strani pete (**slika 7**).

Če je bila celotna regulacija pravilno izvedena, bo zapiranje sponke zahtevalo določeno silo (**slika 8**).

Pri avtomatskem načinu potegnite pašček za zapiranje okrog gležnja, kot kaže **slika 9a**.

Pri polavtomatskem načinu potegnite pašček za zapiranje okrog plastične vezi sprednje sponke, kot kaže **slika 9b**.

Energično zategnite, tako da pašček potegnete skozi dvojno zaponko; regulirajte dolžino paščka, tako da po dvojni zaponki ostane še 8 cm paščka (**slika 10**).

Pritrditev petne sponke na čevelj in njeno reguliranje pri univerzalni konfiguraciji

Dereza bo trdno spojena s čevljem po zaslugi plastične vezi, pritrjene na peti dereze.

V tej različici je bistvenega pomena, da se izvedejo pravilni prehodi paščka, ki je montiran na zadnji vezi: najprej obkrožite gleženj in potegnite pašček skozi ustrezno odprtino na nasprotnem koncu plastične vezi, nato pašček za zapiranje potegnite okrog plastične vezi sprednje sponke, kot kaže **slika 9c**.

Na koncu pašček energično zategnite v dvojni zaponki; regulirajte dolžino paščka, tako da po dvojni zaponki ostane še 8 cm paščka (**slika 10**).

Končni pregled za vse konfiguracije

Pred uporabo derez mora uporabnik na varnem kraju preveriti, ali so dereze dovolj stabilne za predvideno uporabo: dereze se ob dovajanju sile ne smejo premikati v različne smeri. Pozor: dereze, ki niso pravilno nastavljene, se lahko odpnejo.

Brušenje

Konice nabrusite s pilo, tako kot kaže **slika 11**. Ne uporabljajte brusa, ki lahko s segrevanjem spremeni mehanične karakteristike materiala.

PREGLED

Varnost uporabnikov je odvisna od stalne učinkovitosti in trajnosti opreme. Poleg običajnih vizualnih pregledov pred, med in po uporabi mora ta izdelek od datuma njegove prve uporabe na vsakih 12 mesecev pregledati kompetentna oseba. Datum prve uporabe in vseh nadaljnjih pregledov mora biti zabeležen na kontrolnem listu izdelka: to dokumentacijo hranite vso življenjsko dobo proizvoda za možnost kontrole in sklicevanja. Preveriti je treba čitljivost oznak izdelka.

Če je ugotovljena katera izmed naslednjih pomanjkljivosti, izdelka ne smete več uporabljati:
- konica krajša od 2 cm
- prisotnost razpok na plastičnih ali kovinskih delih, zlasti na vodoravnih strukturnih delih
- trajna deformacija enega izmed kovinskih delov
- nepooblaščene predelave proizvoda (zvari, luknje ...)
- korozija, ki resno poškoduje površinsko plast kovine (ne izgine po lahnem drgnjenju s steklenim papirjem)
- prisotnost zarez ali ožganin na sistemih prevezovanja; odsotnost blokiranja pritrdilnih sistemov
- sprednja konica obrabljena do prvega zobca
- ohlapnost distančnikov
- zlomljenost spoja ploščice antibott ali huda zareza na njem

Če se na izdelku ali na kakšnem izmed njegovih delov vidijo znaki obrabe ali pomanjkljivosti, jih je treba zamenjati, tudi če gre zgolj za sum. Pri padcu se lahko vsak element, ki je del varnostnega mehanizma, poškoduje. Zato ga je treba vselej pregledati pred ponovno uporabo. Vsak izdelek, ki je utrpel hud padec, je treba zamenjati, ker obstaja možnost strukturnih poškodb, ki niso vidne s prostim očesom.

ŽIVLJENJSKA DOBA

Kovinski deli: Življenjska doba izdelka je neomejena.

Tekstilni deli: Življenjska doba izdelka je 10 let od datuma njegove prve uporabe in - upoštevajoč čas uskladiščenja - je ni mogoče podaljšati dlje od preteka 12 let od izdelave. (Če je npr. leto izdelave 2019, je življenjska doba do konca leta 2031).

Kovinski deli / Tekstilni deli: Navedena življenjska doba velja, če ni prišlo do vzrokov za njegovo neustreznost in pod pogojem, da se od datuma prve uporabe vsaj enkrat na vsakih 12 mesecev opravi pregled in se rezultati pregleda zabeležijo na kontrolnem listu izdelka. Naslednji dejavniki pa lahko dobo uporabnosti proizvoda skrajšajo: intenzivna uporaba, poškodbe sestavnih delov proizvoda, stik s kemičnimi sredstvi, visoke temperature, odrgnine, ureznine, močni udarci, neupoštevanje navodil o uporabi in hrambi. Če sumite, da proizvod ne zagotavlja več potrebne varnosti, se posvetujte s podjetjem C.A.M.P. spa ali distributerjem.

TRANSPORT Izdelek zavarujte pred zgoraj navedenimi nevarnostmi. Za lažje prenašanje in prevoz izdelka in da le-ta v nahrbtniku zavzame čim manj prostora je mogoče skrajšati ali ločiti petno sponko od sprednjega dela, pri tem pa je pomembno, da si zapomnite njen položaj za prihodnjo nastavitev dereze (glejte **sl.3** in **sl.15**).

日本語

概要

カンプ（C.A.M.P.）グループは、軽量で最新技術を反映した製品をお届けすることで、登山家やクライマーのご要望にお応えします。信頼性と安全性を持つ製品を提供するために、製品の設計、試験、製造を品質管理体制の中で実施しています。この取扱説明書は、製品の全使用期間における適正な使用について説明するためのものです。**説明書を読み、理解し、保管してください**。説明書を紛失した場合、ウェブサイトの（**www.camp.it**）からダウンロードすることができます。EU適合宣言書は同ウェブサイトからダウンロードできます。販売業者は本製品が販売される国の言語で書かれた取扱説明書を添える必要があります。

用途

この製品は、訓練を受け、有能な人または訓練を受け、有能な人の監督のもとにのみ、使用される必要があります。取扱説明書によって、クライミング、登山、その他の関連活動の技術を学習することはできません。この製品を使用する前に、十分な訓練を受ける必要があります。クライミング、およびそれに関連する活動は、危険を伴う行為です。誤った選択や使用、製品の誤った手入れ・点検がなされた場合、損害、重傷、死亡を引き起こす可能性があります。使用者は製品の使用に適した水準を医学的に満たしている必要があります。使用者には自らの安全を確認し、緊急事態に対処できるだけの能力が必要です。製品は以下に説明する方法でのみ使用する必要があります。また、製品を改造してはいけません。製品は適した特徴を持ち、欧州規格（EN）に適合する製品と組み合わせて使用される必要があります。その際、製品の各部品の限界を考慮してください。取扱説明書には不適切な使用例がいくつか説明されています。しかし、不適切な使用例は他にまだ多く存在し、それらを列挙したり、想像することはできません。この製品は、可能な限り個人所有で管理し、複数人での共有は避けてください。

お手入れ

布製部分とプラスチック製部分のクリーニング 淡水（最高水温30°C）で中性洗剤を使用して洗浄し、直接の熱源から遠ざけて自然乾燥させてください。

金属製部分のクリーニング 淡水で洗浄し、乾燥させてください。

温度 性能と安全性を低下させないために本製品は80°C 未満に保ってください。

化学物質 化学物質、溶剤、燃料と接触した場合、製品の性能が損なわれることがありますので、製品を廃棄してください。

保管

梱包から取り出した製品は、乾燥した冷所に保存し、光や熱源、高湿度、鋭利なエッジや物、腐食を引き起こすものやその他損害を与える可能性のあるものから遠ざけてください。

責任

カンプ株式会社（C.A.M.P. spa）または販売業者は、製品の不適切な使用法や改造に起因する損害、負傷、死亡については一切の責任を負いかねます。カンプ株式会社が提供した、あるいはカンプ株式会社を通じて提供された、各製品の正しく安全な使用法のための取扱説明書を理解し、その指示に従うこと、製品が指定の用途に合う活動にのみに使用されること、安全のためのすべての手続きを踏むことは使用者の責任であるとします。製品を使用する前に、非常の場合に安全に効率よく実施されるべき救助について考慮してください。自らの行動と決定については本人が責任を持ってください。自らの行動と決定に起因するリスクの責任を持つことができない場合は、この製品を使用しないでください。

3年間保証

本製品には、原材料または製造過程における全ての欠陥に対して、お買い上げ日から3年間の期間に保証が適用されます。次のような場合は保証の対象にはなりません: 通常の磨耗、改造や改変、不適切な保管、腐食、事故や過失による損傷、用途に適さない使用。

製品について

使用方法

クランポンの選択

本製品の用途は氷雪上またはミックスルートにおける登山活動中に滑落リスクから身を守ることです。

使用の前には必ずクランポンを使用予定のブーツの種類を確認してください（オートマチック / セミオートマチック / ユニバーサルの3タイプの固定方式があります）。用途に応じて適切なクランポンを選ぶ必要があります（**表A**）。

注意：
- 靴底はリジッドタイプまたはセミリジッドタイプでなければいけません。
- サイズはあくまでも目安です。靴のモデルによって異なる場合があります。
- 運搬にはケースを使用してください（**図1**）。
- クランポンの下に雪の塊ができるのを避けるため、常にCASSIN製アンチボットを併用してください。

靴へのクランポンの装着

爪先位置の調節

図2aのフックは固定方式がオートマチックタイプのブーツ用、**図2b**のフックはそれ以外の固定方式のブーツ用、またはオートマチックタイプだが固定がうまくいかないブーツ用です。

靴底の爪先側先端をクランポンの先端とできるだけ一致させてください（**図3**）。

そのためには選択したフックを適切な位置（爪先の左右に3つの位置があります）にセットする必要があります。位置の変更作業は**図2a**および**図2b**の通りです。

長さの調節

中央の連結バーには番号付きの穴が2列並んでいます。調整バネを軽く回して偶数または奇数の番号を選ぶことで適切な位置を選ぶことができます（**図4**）。

クランポンの長さは靴のサイズにあわせて調節してください。適切な長さの目安は、かかとの爪が靴底後端の輪郭より後ろにはみ出さず、輪郭と一致するか、弱冠内側に来る状態です。適切にサイズ調整されたクランポンは固定システムを使用しなくてもブーツにある程度フィットします（**図5**）。

オートマチックタイプまたはセミオートマチックタイプのヒールベイルの靴への固定と調節

クランポンはヒールベイル（微調整レバーを備えたかかとのバインディング）によりブーツへとしっかりと固定されます。

微調整レバーの高さは3つの位置に変更可能です。位置の変更はまずストラップを緩め、次にオレンジ色の安全プレートを持ち上げ、最後にお好みの位置にレバーを移動します（**図6**）。

ヒールベイル自体の位置も、かかとの側面に用意されたふたつの穴を利用して変更することができます（**図7**）。

全体の位置調整が適切に行われると、ヒールベイルの固定にはある程度の力がいるようになります（**図8**）。

オートマチックタイプの場合は、ストラップを**図9a**の通りに足首の周りに通してください。

セミオートマチックタイプの場合は、ストラップを**図9b**の通りに爪先側フックのプラスチックハーネスに通してください。

ストラップを二重バックルに通し、しっかりと引いて固定してください。バックルから先のストラップ末端の長さは8cm以上残るように調整してください（**図10**）。

ユニバーサルタイプの靴への固定と調節

クランポンはヒールに固定されたプラスチックハーネスによりブーツへとしっかりと固定されます。

このタイプでは、ヒールハーネスにストラップを正確に通すことが極めて重要となります。まずは**図9c**の通りにストラップを足首に沿ってヒールハーネスの反対側の穴に通し、次に爪先側ハーネスに通します。

最後にストラップを二重バックルに通し、しっかりと引いて固定してください。バックルから先のストラップ末端の長さは8cm以上残るように調整してください（**図10**）。

全タイプの最終点検

クランポンを使用する前に使用者は安全な場所でクランポンのフィットが予見される用途に十分であることを点検してください。点検の際には、クランポンがさまざまな方向に力を加えてもずれないことを確認してください。注意：正確に調節のされていないクランポンはクランポン紛失の原因となる危険があります。

研ぎ方

爪は**図11**の通りにやすりで研いでください。グラインダーは過熱により金属を変質させる恐れがありますので使用しないでください。

定期点検

使用者の安全は装備の性能維持と耐久性にかかっています。使用の前後で目で見ておこなう通常の点検に加えて、本製品は製品の最初の使用日から12か月ごとに、十分な知識を持つ人によって点検される必要があります。この日付と次の点検の日付の記録は、製品のライフシートに記録される必要があります。点検や製品の寿命についての資料を保管してください。製品の規格認証が読み取れることを確認してください。

次のような欠陥がある場合、製品の使用を禁止してください。
- 爪が2cm未満に摩耗した場合
- プラスチックまたは金属部分に亀裂がある場合。特に水平方向の構造に亀裂がある場合
- 金属部分に修復不能な変形がある場合
- メーカー非公認の改造がある場合（溶接、穴開け加工等）
- 金属表面部分の状態が腐食によって深刻に変化している場合（サンドペーパーで軽くこすっても消えない）
- 固定システムにキズまたは焦げ目があるか、正常に固定されない場合
- フロントポイントが最初の爪の位置まで消耗している場合
- アンチボット取付部分のいずれかが破損するか、大きなキズがある場合

製品またはその構成部分に消耗や欠陥が見受けられる場合、あるいはその疑いがある場合、製品を交換する必要があります。安全システムを構成する要素は落下時に損傷を受けた可能性がありますので、使用する前に点検する必要があります。深刻な落下時に使用されていた製品は、肉眼では見えない構造的損傷を受けた可能性がありますので、すべて交換される必要があります。

製品の寿命

金属部分：製品の寿命は無限です。

布製部分：製品の寿命は最初の使用時から10年です。在庫期間も考慮すると、いずれにしても製造年から12年目の年末以降は使用ができません（例、2019年製の場合、寿命は2031年末まで）。

金属部分 /布製部分：ここで定義された製品の寿命は、製品を使用禁止につながる原因がなく、製品の最初の使用時から少なくとも12か月に１度は定期点検して、製品のライフシートに点検結果を記録した場合に限ります。次の要因は製品の寿命を短くする可能性があります: 集中した使用、製品のコンポーネントへの損害、化学物質との接触、高温、摩擦、切断、激しい衝突、使用や推奨した保管方法の誤り。製品の安全性と信頼性が疑わしい場合、カンプ株式会社または販売業者にお問い合わせください。

輸送

製品を上記にあげたリスクにさらさないようにしてください。簡単に持ち運び、バックパックの中で占めるスペースをできるだけ節約するために、全長を縮めるか、前部を後部と分離することもできます。その際、調整済みの位置を忘れずに覚えておいてください（**図3**と**図15**）。

....

Modello - Model - Modèle - Modell - Modelo - Modell - Model - Model - Model - モデル

....

Numero di serie - Serial number - Numéro de série - Seriennummer - Numero de serie
Serienummer - Numer seryjny - Sériové číslo - Serijska številka - シリアルナンバー

....

Mese e anno di fabbricazione - Month and year of manufacture
Mois et année de fabrication - Herstellungsdatum (Monat/Jahr)
Mes y año de fabricación - Produksjonsmåned og -år - Miesiąc i rok produkcji
Měsíc a rok výroby - Mesec in leto izdelave - 製造年月日

....

Data di acquisto - Purchase date - Date de l'achat - Kaufdatum - Fecha de compra
Kjøpedato - Data zakupu - Datum zakoupení - Datum nakupa - 購入日

....

Data del primo utilizzo - Date of first use - Date de la première utilisation
Datum der ersten Verwendung - Fecha de la primera utilización - Dato før første bruk
Data pierwszego użycia - Datum prvního použití - Datum prve uporabe - 初回使用日

....

Utilizzatore - User - Utilisateur - Benutzer - Usuario - Bruker
Użytkownik - Uživatel - Uporabnik - ユーザー名

Note - Comments - Commentaires - Bemerkungen - Comentarios
Merknader - Uwagi - Poznámka - Opombe - 注記

....

....

....

....

....

....

....

Controllo ogni 12 mesi - Inspection every 12 months - Inspection tous les 12 mois
Kontrolle alle 12 Monate - Inspección cada 12 meses - 12 måneders kontroll
Kontrola co 12 miesięcy - Kontrola každých 12 měsíců
Pregled na vsakih 12 mesecev - 12か月ごとの定期点検

Data Date Date Datum Fecha Dato Data Datum Datum 年月日	OK	Nome/Firma Name/Signature Nom/Signature Name/Unterschrift Nombre/Firma Navn/Underskrift Nazwisko/podpis Jméno/podpis Ime/podpis 氏名 / 署名	Data prossimo controllo Date next control Date du prochain contrôle Datum der nächsten Überprüfung Fecha de la próxima revisión Dato for neste kontroll Data kolejnej kontroli Datum následující kontroly Datum naslednjega pregleda 次回定期点検日

Ente riconosciuto che interviene per l'esame UE del tipo - Notified body intervening for the EU type examination - Organisme notifié intervenant pour l'examen UE de type - Zertifikationsorganismus für EU-Typ - Organismo notificado que interviene en el examen UE de tipo - Teknisk kontrollorgan for EU-typeprøving - Notyfikowana jednostka certyfikująca zgodność z normą UE - Organizace oprávněna uskutečnit zkoušku s označením EU je - Pooblaščena ustanova za EU–pregled tipa - 当該タイプのEU検査を実施する公認機関

DOLOMITICERT s.c.a.r.l.

Zona Industriale Villanova - 32013, Longarone (BL) – Italy – N.2008

CASSIN

Compliant with new European Regulation
Conforme al nuovo regolamento europeo
Conforme au nouveau règlement européen
(EU) 2016/425

CE

ALPINIST

IT
EN
FR
DE
ES
NO
PL
CS
SL
JA

STANDARDS
EN 893:2010

CO 01 MANUAL115
October 2018 - Rev.1
© C.A.M.P. s.p.a.

INSTRUCTION MANUAL
MANUALE ISTRUZIONI
MANUEL D'INSTRUCTIONS

CASSIN is a brand owned by C.A.M.P. SPA
Concezione Articoli Montagna Premana
Via Roma 23, 23834 Premana (LC) - ITALY
Tel. +39 0341 890117 Fax +39 0341 818010
www.camp.it - contact@camp.it

ITALIANO

INFORMAZIONI GENERALI

Il gruppo C.A.M.P. dà una risposta ai bisogni degli alpinisti e degli arrampicatori con dei prodotti leggeri e innovativi. Sono progettati, testati e fabbricati all'interno di un sistema qualità certificato, per offrirvi un prodotto affidabile e sicuro. Le presenti istruzioni sono destinate ad informarvi sul corretto utilizzo del prodotto per tutta la sua durata: **leggete, comprendete e conservate queste istruzioni**. In caso di smarrimento, le istruzioni sono scaricabili dal sito **www.camp.it**. La dichiarazione di conformità UE è scaricabile da questo sito. Il rivenditore deve fornire il manuale istruzioni nella lingua del paese in cui il prodotto è venduto.

UTILIZZO

Questo equipaggiamento deve essere usato solo da persone addestrate e competenti oppure sotto la supervisione di persone addestrate e competenti. Con queste istruzioni non apprenderete le tecniche dell'arrampicata, dell'alpinismo o di qualsiasi altra attività associata: dovete aver ricevuto una formazione adeguata prima di utilizzare questo equipaggiamento. Arrampicare, e ogni altra attività per la quale questo prodotto può essere usato, è potenzialmente pericoloso. Un'incorretta scelta o utilizzo, oppure un'incorretta manutenzione del prodotto può causare danni, gravi ferite o morte. L'utilizzatore deve essere medicalmente idoneo ed in grado di controllare la sua sicurezza e di gestire le situazioni di emergenza. Il prodotto deve essere usato solo come di seguito descritto e non deve essere modificato. Deve essere usato in abbinamento ad altri articoli con caratteristiche adatte ed in accordo alle normative europee (EN), considerando i limiti di ogni singolo pezzo dell'equipaggiamento. In queste istruzioni sono rappresentati alcuni esempi di utilizzo improprio, ma esistono molti altri esempi di applicazioni sbagliate che è impossibile elencare o immaginare. Se possibile questo prodotto deve essere considerato come personale.

MANUTENZIONE

Pulizia delle parti tessili e plastiche: lavare esclusivamente con acqua dolce e sapone neutro (temperatura massima di 30°C) e lasciare asciugare in modo naturale, lontano da fonti dirette di calore. *Pulizia delle parti metalliche:* lavare con acqua dolce ed asciugare. *Temperatura:* mantenere questo prodotto al di sotto di 80°C per non pregiudicare le prestazioni e la sicurezza del prodotto. *Agenti chimici:* buttare il prodotto in caso di contatto con reagenti chimici, solventi o carburanti, che potrebbero alterare le caratteristiche del prodotto.

CONSERVAZIONE

Conservare il prodotto disimballato in un luogo fresco, asciutto, lontano dalla luce e da fonti di calore, alta umidità, bordi od oggetti acuminati, sostanze corrosive o ogni altra possibile causa di danno o deterioramento.

RESPONSABILITÀ

La società C.A.M.P. spa, o il distributore, non accetteranno alcuna responsabilità per danni, ferite o morte causate da un utilizzo improprio o da un prodotto CAMP modificato. E' responsabilità dell'utilizzatore capire e seguire le istruzioni per il corretto e sicuro utilizzo di ogni prodotto fornito da o attraverso C.A.M.P. spa, usarlo solo per le attività per cui è stato realizzato e applicare tutte le procedure di sicurezza. Prima dell'utilizzo dell'attrezzatura, considerare come un eventuale salvataggio in caso di emergenza possa essere eseguito in sicurezza ed in modo efficiente. Siete personalmente responsabili delle vostre azioni e decisioni: se non siete in grado di assumervi i rischi che ne derivano, non utilizzate questa attrezzatura.

GARANZIA 3 ANNI

Questo prodotto ha una garanzia di 3 anni a partire dalla data di acquisto, contro ogni difetto del materiale o di fabbricazione. Non sono coperti dalla garanzia: l'usura normale, le modifiche o i ritocchi, la cattiva conservazione, la corrosione, i danni dovuti agli incidenti e alle negligenze, gli utilizzi ai quali questo prodotto non è destinato.

INFORMAZIONI SPECIFICHE

ISTRUZIONI D'USO

Scelta dei ramponi

Il prodotto è destinato ad essere utilizzato per la protezione contro il rischio di scivolamento nella pratica dell'alpinismo su neve, ghiaccio e terreno misto.

Prima di ogni utilizzo verificare la tipologia di scarpone sulla quale verrà montato il rampone (con fissaggio automatico/semiautomatico/universale). In base alle esigenze si andrà a scegliere il rampone con le caratteristiche più adeguate (**tab.A**).

Note:
- La suola delle scarpe deve essere rigida o semirigida.
- Le taglie sono a titolo indicativo: possono variare da un modello di scarpa all'altro.
- Per il trasporto utilizzate una custodia (**fig.1**).
- Per evitare il rischio di accumulo di neve sotto i ramponi, utilizzate sempre i vostri ramponi con gli antibott CASSIN.

Fissaggio dei ramponi sulle scarpe

Regolazione puntale

Il gancio in **figura 2a** prevede l'utilizzo di scarponi con attacco automatico, il gancio in **fig.2b** è per scarponi sprovvisti di attacco automatico o sui quali l'attacco automatico non calza correttamente.

Il bordo anteriore della suola deve ricalcare meglio possibile il corrispettivo bordo del rampone (**fig.3**).

Per ottenere ciò è necessario inserire la tipologia di gancio selezionata nella posizione migliore (3 posizioni per ogni lato del puntale), per l'assemblaggio vedi **figure 2a** e **2b**.

Regolazione in lunghezza

Sull'astina centrale vi è una doppia linea di fori numerati, è possibile selezionare la posizione più indicata ruotando leggermente la molla di regolazione e scegliendo i numeri pari o i dispari (**fig.4**).

Regolare la lunghezza del rampone adeguandola alla lunghezza della scarpa di modo che le punte posteriori del tacco non sporgano rispetto al profilo descritto dalla suola del tallone, ma stiano in sagoma o leggermente interne a essa; a regolazione avvenuta, il rampone deve calzare ragionevolmente bene lo scarpone senza sistema di chiusura innescato (**fig.5**).

Fissaggio e regolazione talloniera alla scarpa per la configurazione Automatica e Semiautomatica

Il rampone risulterà saldamente aggrappato allo scarpone grazie alla talloniera (gancio posteriore dotato di leva micrometrica regolabile).

È possibile regolare in 3 posizioni l'altezza della leva micrometrica; per configurarla è necessario allentare la fettuccia, sollevare la piattina di sicurezza arancione e a quel punto selezionare la posizione desiderata (**fig.6**).

Anche il gancio stesso presenta due possibili regolazioni nei rispettivi fori posti a lato del tacco (**fig.7**).

Se la regolazione globale viene effettuata correttamente la chiusura della talloniera dovrà richiedere un certo sforzo (**fig.8**).

Per la modalità Automatica passare la fettuccia di chiusura attorno alla caviglia come indicato in **fig.9a**.

Per la modalità Semiautomatica passare la fettuccia di chiusura attorno all'allacciatura di plastica del gancio anteriore come indicato in **fig.9b**.

Chiudere energicamente passando la fettuccia nella doppia fibbia; regolare la lunghezza della fettuccia in modo che rimangano 8 cm di fettuccia dopo la doppia fibbia (**fig.10**).

Fissaggio e regolazione talloniera alla scarpa per la configurazione universale

Il rampone risulterà saldamente aggrappato allo scarpone grazie all'allacciatura in plastica fissata sul tacco del rampone.

In questa versione è di fondamentale importanza eseguire i corretti passaggi della fettuccia montata sull'allacciatura posteriore: prima avvolgere la caviglia e passare la fettuccia nell'apposita apertura sul capo opposto dell'allacciatura in plastica, dopo di che passare la fettuccia di chiusura attorno all'allacciatura di plastica del gancio anteriore come indicato in **fig.9c**.

Infine chiudere energicamente serrando la fettuccia nella doppia fibbia; regolare la lunghezza della fettuccia in modo che rimangano 8 cm di fettuccia dopo la doppia fibbia (**fig.10**).

Controllo finale per tutte le configurazioni

Prima di utilizzare i ramponi, l'utente deve eseguire un controllo di regolazione in un luogo sicuro per assicurarsi che i ramponi abbiano una buona tenuta per l'uso previsto: il rampone non deve muoversi forzando in varie direzioni. Attenzione: un rampone non correttamente regolato può causare la perdita del rampone.

Affilatura

Affilare le punte con la lima, come indicato in **fig.11**. Non utilizzare una mola, che rischia, scaldando il materiale, di modificarne le caratteristiche meccaniche.

REVISIONE

La sicurezza degli utilizzatori dipende dalla continua efficienza e durabilità dell'equipaggiamento. Oltre al normale controllo visivo effettuato prima, durante e dopo ogni utilizzo, questo prodotto deve essere esaminato da una persona competente con frequenza di 12 mesi, a partire dalla data del primo utilizzo del prodotto; la registrazione di questa data e dei successivi controlli deve essere effettuata sulla scheda di vita del prodotto: conservare la documentazione per il controllo e per riferimento per tutta la vita del prodotto. Controllare la leggibilità delle marcature del prodotto.

In caso di uno dei seguenti difetti il prodotto deve essere messo fuori servizio:
- punta inferiore a 2 cm
- presenza di fessure sulle parti plastiche o metalliche, in particolare al livello di strutture orizzontali
- deformazione permanente di una parte metallica
- modifiche non autorizzate apportate al prodotto (saldature, forature, …)
- corrosione che altera gravemente lo stato superficiale del metallo (non sparisce dopo un leggero sfregamento con carta vetrata)
- presenza di tagli o bruciature sui sistemi di allacciatura, non bloccaggio dei sistemi di fissaggio
- punta frontale usata fino al primo dente
- rottura di un attacco di antibott o grave taglio

Se l'articolo o uno dei suoi componenti mostrano segni d'usura o difetti, deve essere sostituito, anche solo in caso di dubbio. Ogni elemento che fa parte del sistema di sicurezza può essere danneggiato durante una caduta e deve dunque sempre essere esaminato prima di essere riutilizzato.

Ogni prodotto coinvolto in una grave caduta deve essere sostituito, in quanto può aver subito dei danni strutturali non visibili ad occhio nudo.

DURATA DI VITA

Parti metalliche: La durata di vita del prodotto è illimitata.

Parti tessili: La durata di vita è di 10 anni a partire dalla data del primo utilizzo del prodotto e, tenendo conto dello stoccaggio, non può in ogni caso protrarsi oltre la fine del dodicesimo anno dalla fabbricazione (es. anno di fabbricazione 2019, durata di vita fino a fine 2031).

Parti metalliche / Parti tessili: La durata di vita è da intendersi in assenza di cause che lo mettano fuori uso e a condizione di effettuare controlli periodici almeno una volta ogni 12 mesi a partire dalla data del primo utilizzo del prodotto e di registrare i risultati nella scheda di vita del prodotto. I seguenti fattori possono però ridurre la vita del prodotto: utilizzo intenso, danni a componenti del prodotto, contatti con sostanze chimiche, temperature elevate, abrasioni, tagli, urti violenti, errori nell'uso e nella conservazione raccomandati. Nel dubbio che il prodotto non offra più la necessaria sicurezza, contattare la società C.A.M.P. spa o il distributore.

TRASPORTO Proteggere il prodotto dai rischi sopraelencati. Per facilitare il trasporto e per occupare meno spazio nello zaino è possibile accorciare o separare la talloniera dal puntale, ricordandosi la posizione per non perdere la regolazione del rampone.

ENGLISH

GENERAL INFORMATION

The C.A.M.P. group meets the needs of mountaineers and climbers with light and innovative products. These are designed, tested and manufactured to a certified quality system, ensuring reliable and safe products. These instructions inform you about the correct use throughout the life of the product: **read, understand and keep these instructions**. If lost, you can download the instructions from the web site **www.camp.it**. The EU declaration of conformity can be also downloaded from our site. The retailer must provide the instruction manual in the language of the country where the product is to be sold.

USE

This equipment should be used only by trained and competent persons. Otherwise the user should be under the direct supervision of a trained and competent person. This notice will not teach you the techniques for climbing, alpinism or any other associated activity: you must have received qualified instruction before using this product. Climbing, and any other activity for which these products may be used, is inherently dangerous. The consequences of incorrect selection, misuse or poor maintenance of equipment could result in damage, serious injury or death. The user must be medically fit and capable to control his own security and any possible emergency situations. The product should only be used as instructed and no alterations should be made to it. It may be used in conjunction with any appropriate items of suitable specification and according to the EN standards, with due consideration to the limitations of each individual piece of equipment. This leaflet shows examples of improper utilizations of this product. Note that it is impossible to show or imagine all improper utilizations and that this product should be used only in the way specified by the manufacturer in this leaflet. If possible this product should be treated as personal.

MAINTENANCE

Cleaning of the textile and plastic parts: rinse in clean water and neutral soap (max temperature 30°C) and dry naturally away from direct heat. *Cleaning of the metallic parts:* rinse in clean water and then dry. *Temperature:* Always keep this product below 80°C so as not to affect the performance of the product. *Chemicals:* withdraw the product from service if it comes into contact with chemical reagents, solvents or fuels which could affect the performance of the product.

STORAGE

Store unpacked in a cool, dry, dark place away from heat sources, high humidity, sharp edges, corrosives or other possible causes of damage.

RESPONSIBILITY

The company C.A.M.P. spa, or the distributor, will not accept any responsibility for damage, injury or death resulting from misuse of or from modifications to a CAMP branded product. It is the user's responsibility at all times to ensure that he/she understands the correct and safe use of any equipment supplied by or from C.A.M.P. spa, that he/she uses it only for the purposes for which it is designed and that he/she practices all proper safety procedures. Before using the equipment, take all necessary steps to familiarise yourself with rescue techniques should an emergency occur. You personally assume all the risks and responsibilities for your actions and decisions: if you are not able or not in a position to assume these, do not use this equipment.

3 YEAR WARRANTY

This product is warranted against any faults in materials or manufacture for 3 years from the purchase date. Limitations of warranty include: normal wear and tear, modifications or alterations, incorrect storage, corrosion, damage due to accidents or negligence, use for which this product is not specifically designed.

SPECIFIC INFORMATION

INSTRUCTIONS FOR USE

Selection of the crampons

The product is intended for use to protect against the risk of slipping in the practice of mountaineering on snow, ice and mixed terrain.

Before each use, check the type of boots on which the crampon will be mounted (with automatic/semi-automatic/universal fastening). Depending on the needs, you will select the crampons with the most suitable characteristics (**table A**).

Note:
- The soles of the boots must be rigid or semi-rigid.
- The sizes are purely illustrative and may vary from one boot model to another.
- For transportation use a case (**fig.1**).
- To avoid the risk of snow accumulation under the crampons, always use your crampons with CASSIN Antibotts.

Fastening the crampons on the boots

Front binding adjustment

The fastener in **figure 2a** anticipates the use of boots with automatic attachment. The fastener in **fig.2b** is for boots without automatic attachment or on which automatic attachment does not fit correctly.

The front edge of the sole must align with the corresponding edge of the crampon as closely as possible (**fig.3**).

In order to achieve this, the selected type of fastener must be inserted in the best position (3 positions for each side of the front binding). For assembly, see **figures 2a** and **2b**.

Length adjustment

On the centre shaft there is a double row of numbered holes. You can select the most suitable position by rotating the adjustment spring slightly and choosing the even or odd numbers (**fig.4**).

Adjust the length of the crampon, aligning it with the length of the boot so that the rear tips of the heel do not protrude from the profile created by the sole of the heel, but that they follow the same form or stay slightly inside it. Once adjustment has been completed, the crampon should fit the boot reasonably well without the closing system fastened (**fig.5**).

Fastening and adjustment of the tail to the boot for Automatic and Semi-automatic configuration

The crampon will be firmly attached to the boot thanks to the tail (rear fastener with an adjustable precision lever).

The height of the precision lever can be adjusted to 3 positions. In order to configure it, the tape sling must be loosened, the orange safety plate must be lifted and at that point the desired position can be selected (**fig.6**).

The fastener itself also has two possible adjustments in the respective holes located beside the heel (**fig.7**).

If the overall adjustment is carried out correctly, the closing of the tail will require some effort (**fig.8**).

For the Automatic method, pass the fastening tape sling around the ankle as illustrated in **fig.9a**.

For the Semi-automatic method, pass the fastening tape sling around the plastic lacing of the front fastener as illustrated in **fig.9b**.

Fasten energetically, passing the tape through the double buckle. Adjust the length of the tape sling so that no less than 8 cm of tape remain after the double buckle (**fig.10**).

Fastening and adjustment of the tail to the boot for universal configuration

The crampon will be firmly attached to the boot thanks to the plastic lacing fixed to the heel of the crampon.

In this version, it is fundamentally important that the tape sling mounted on the rear lacing is passed correctly. First, wrap around the ankle and pass the tape through the specific opening on the end opposite the plastic lacing. Then, pass the fastening tape sling around the plastic lacing on the front fastener as illustrated in **fig.9c**.

Lastly, fasten energetically, tightening the tape in the double buckle. Adjust the length of the tape sling so that no less than 8 cm of tape remain after the double buckle (**fig.10**).

Final check for all configurations

Before using the crampons, the user should carry out a fitting check in a safe place to ensure that the crampons fit well on the boots for the intended use: the crampon must not move when forced in different directions. Warning: a poorly adjusted crampon can result in crampon loss.

Sharpening

Sharpen the points with a file as illustrated in **fig.11**. Do not use a grinder which, heating the material, risks modifying its mechanical properties.

REVISION

The safety of users depends upon the continued efficiency and durability of the equipment. In addition to the normal inspection required before, during and after each use, this product must be inspected by a skilled person every 12 months, starting from date the product is first used; this date and the subsequent checks must be recorded on the product's life sheet: keep this literature for inspection and reference for the life of the device. Check the legibility of the product's markings.

In case of one of the following defects are present, the product should be withdrawn from service immediately:
- point shorter than 2 cm
- presence of cracks on the plastic or metal parts, particularly on the horizontal structures level
- permanent deformation of a metallic part
- unauthorised modification to the product (welding, drilling, etc.)
- deep corrosion that seriously alters the surface state of the metal (which does not disappear after a light rubbing with emery paper)
- presence of cuts or burns on the lacing systems, failure to lock of the fastening systems
- front point worn down to the first tooth
- breakage of an Antibott connection or serious cut.

Any product or component showing any defect or wear, or if in doubt, should be withdrawn from service immediately. Each product in the safety system can be damaged during a fall and must be always inspected before use it again. Do not continue to use a product after a major fall because a damage may have occurred, even no external signs are visible.

LIFETIME

Metal parts: The lifetime of the product is unlimited.

Textile parts: The lifetime of the product is 10 years from the date the product is first used and (taking storage into consideration) in any case cannot exceed the end of the twelfth year from manufacturing (i.e. manufacture year 2019, lifetime until end of 2031, or 10 year from the date of first use, whichever comes first).

Metal parts / Textile parts: The lifetime is understood to be in the absence of causes which would place the product out of order with the condition that periodic inspections are carried out at least once every 12 months starting from the date the product is first used and the results are recorded on the life sheet of the product.

The following factors can reduce the lifetime of the product: intense use, damage to components of the product, contact with chemical substances, high temperatures, tears and abrasions, violent impacts, failure to maintain as recommended. If a product is suspected to be no longer safe and reliable, replace the product or contact C.A.M.P. or the distributor before continuing use.

TRANSPORTATION Protect the product from risks such as those detailed above. To facilitate transportation and to take up less space in a backpack the heel slide can be separated from the front platform, remembering the position in order not to lose the crampon adjustment.

FRANCAIS

INFORMATIONS GENERALES

Le groupe C.A.M.P. apporte une réponse à tous les besoins des alpinistes et grimpeurs avec des produits légers et novateurs. Ils sont conçus, testés et fabriqués selon un système qualité certifié pour vous apporter un matériel fiable et performant. La présente notice est destinée à vous informer sur la bonne utilisation pour toute la durée de vie de votre matériel: **lisez, comprenez et conservez cette notice**. En cas de perte, la notice est téléchargeable sur le site **www.camp.it**. La déclaration de conformité UE est aussi téléchargeable sur ce site. Le revendeur doit fournir la notice d'information dans la langue du pays de vente du produit.

UTILISATION

Ce produit ne doit être utilisé que par des personnes entraînées et compétentes ou bien sous la surveillance de personnes entraînées et compétentes. Cette notice ne vous apprendra pas les techniques de l'escalade, de l'alpinisme, ou de toute autre activité associée: vous devez avoir reçu une formation adaptée avant d'utiliser ce produit. Grimper ou toute autre activité pour laquelle cet article puisse être utilisé, est dangereux en soi. Un mauvais choix, une utilisation incorrecte ou un mauvais entretien du produit, peuvent provoquer des dommages, des blessures graves ou la mort. L'utilisateur doit être médicalement apte et capable de maîtriser sa sécurité et les situations d'urgences. Le produit doit être utilisé comme indiqué dans cette notice et ne doit en aucun cas être modifié. Il doit être utilisé avec d'autres articles ayant des caractéristiques complémentaires en accord avec les normes européennes (EN) et en tenant compte des limites de chaque pièce du matériel. Certaines utilisations incorrectes sont indiquées dans cette notice mais il est impossible d'énumérer ou même d'imaginer toutes les utilisations incorrectes. Si possible, ce produit doit être personnel.

ENTRETIEN

Nettoyage des parties textiles et plastiques: Laver exclusivement avec de l'eau et du savon neutre (température maximum de 30°C) et laisser sécher naturellement loin des sources de chaleur directe. *Nettoyage des parties en métal:* Laver à l'eau claire et essuyer. *Température:* Garder ce produit en dessous de 80°C. En cas contraire, les caractéristiques du matériel pourraient être altérées. *Agents chimiques:* Rebuter le produit en cas de contact avec des réactifs chimiques, solvants ou carburants qui pourraient altérer les caractéristiques du produit.

STOCKAGE

Conserver le produit non emballé dans un endroit sec, loin de la lumière et de sources de chaleur, de bords ou d'objets coupants, de substances corrosives et de toute autre cause possible de dommage ou détérioration.

RESPONSABILITE

La société C.A.M.P. spa ou le distributeur, décline toute responsabilité en cas de dommage, de blessure ou de décès provoqués par une mauvaise utilisation ou par un produit à marque CAMP modifié. Il est de la responsabilité de l'utilisateur de bien comprendre et suivre les instructions de cette notice pour une utilisation correcte et sûre de chaque produit fourni par ou par l'intermédiaire de C.A.M.P. spa, de l'utiliser seulement pour les activités pour lesquelles il a été réalisé et d'appliquer toutes les procédures de sécurité. Avant l'utilisation de l'équipement, prendre toutes les dispositions concernant la mise en oeuvre d'un éventuel sauvetage. Vous êtes personnellement responsables de vos actes et de vos décisions: si vous n'êtes pas en mesure d'assumer les risques qui en découlent, n'utilisez pas cet équipement.

GARANTIE 3 ANS

Ce produit est garanti pendant 3 ans à compter de la date d'achat, pour tout défaut de matière ou de fabrication. La garantie ne couvre pas: l'usure normale, les modifications ou retouches, le mauvais stockage, la corrosion, les dommages dus aux accidents et aux négligences, aux utilisations pour lesquelles ce produit n'est pas destiné.

INFORMATIONS SPÉCIFIQUES

INSTRUCTIONS D'UTILISATION

Choix des crampons

Le produit est destiné à être utilisé pour protéger contre le risque de glissade dans la pratique de l'alpinisme sur neige, glace ou terrain mixte.

Avant chaque utilisation vérifier le type de chaussures sur lesquelles seront montés sur les crampons (avec fixation automatique, semi-automatique ou universelle). Ils doivent être adaptés à votre pratique et à vos chaussures, comme indiqué **tab.A**.

Note:
- La semelle des chaussures doit être rigide ou semi-rigide.
- Les tailles sont donnés à titre indicatif : elles peuvent varier d'un modèle de chaussure à l'autre.
- Pour le transport utiliser une house (**fig.1**).
- Pour éviter le risque d'accumulation de neige sous les crampons, utilisez toujours vos crampons avec les Antibott CASSIN.

Fixation des crampons sur les chaussures

Réglage des pointes

L'étrier de la **figure 2a** implique l'utilisation de chaussures à débord permettant la fixation automatique, l'étrier de la **figure 2b** est pour les chaussures dépourvues de débord ou sur lesquelles la fixation automatique ne s'ajuste pas correctement.

Le bord avant de la semelle doit être le plus possible en correspondance avec le bord du crampon (**Fig.3**).

Pour cela, il est nécessaire d'insérer le type d'étrier sélectionné dans la meilleure position (3 positions sur chaque côté du crampon), voir **figure 2a** et **2b**.

Réglage en longueur

La barrette centrale est pourvue d'une double rangée de trous numérotés. Il est possible de choisir la position la plus appropriée en faisant tourner légèrement le ressort de réglage pour choisir des nombres pairs ou impairs (**fig.4**).

Ajuster la longueur du crampon en l'adaptant à la longueur de la chaussure de telle sorte que l'extrémité arrière du talon ne dépasse pas du profil décrit par le talon de la semelle, mais soit aligné ou légèrement à l'intérieur. Après ajustement, le crampon doit tenir à la chaussure sans le système de fixation (**fig.5**).

Fixation et réglage du talon à la chaussure pour la configuration automatique et semi-automatique

Le crampon doit être fixé fermement à la chaussure grâce à la talonnière réglable.

Vous pouvez régler en 3 positions la hauteur de la talonnière. Pour cela, il est nécessaire de desserrer la sangle, soulever la platine de sécurité orange puis sélectionner la position désirée (**fig.6**).

L'étrier présente deux ajustements possibles dans les trous respectifs placés sur le côté du talon (**fig.7**).

Si l'ajustement global est correctement effectué, la fermeture de la talonnière demande un effort (**fig.8**).

En mode automatique, passer la sangle de fermeture autour de la cheville comme indiqué **fig.9a**.

En mode semi-automatique, passer la sangle de fermeture autour de la fixation en matière plastique de l'étrier avant comme indiqué **fig.9b**.

Serrer énergiquement en passant la sangle dans la double boucle; ajuster la longueur de la sangle de manière à ce qu'ils restent 8 cm de sangle après la double boucle (**fig.10**).

Fixation et réglage du talon à la chaussure pour la configuration universelle

Le crampon doit être fixé fermement à la chaussure grâce au système de fixation plastique du talon de crampon.

Dans cette version, il est impératif d'effectuer correctement le passage de la sangle dans le système de fixation plastique du talon : commencer en passant la sangle sur la cheville puis dans l'extrémité opposée du système de fixation plastique, après quoi, passer la sangle autour de la fixation en matière plastique de l'étrier avant comme indiqué **fig.9c**.

Enfin, serrer énergiquement en passant la sangle dans la double boucle; ajuster la longueur de la sangle de manière à ce qu'ils restent 8 cm de sangle après la double boucle (**fig.10**).

Contrôle final pour toutes les configurations

Avant d'utiliser les crampons, l'utilisateur doit effectuer un contrôle d'ajustement dans un endroit sûr pour s'assurer que les crampons ont une bonne tenue pour l'usage prévu : le crampon ne doit pas bouger en forçant dans plusieurs directions. Attention, un crampon mal réglé peut causer la perte du crampon.

Affûtage

Affûter les pointes à la lime, comme indiqué **fig.11**. Ne pas utiliser une meule, qui risque, en chauffant le métal, de modifier ses caractéristiques mécaniques.

REVISION

La sécurité de l'utilisateur est liée au maintien de l'efficacité et à la résistance de l'équipement. Outre le contrôle visuel normal fait avant, pendant et après chaque utilisation, ce produit doit être examiné par une personne compétente tous les 12 mois, à compter de la date de la première utilisation du produit. L'enregistrement de cette date et des contrôles successifs doit être effectué sur la fiche de durée de vie du produit: Conserver la notice d'information pour le contrôle et en référence pour toute la durée de vie du produit. Contrôler la lisibilité des marquages du produit.

Si un des défauts suivants apparaît, le produit doit être mis au rebut:
- pointe inférieure à 2 cm
- présence de fissure sur les parties plastique ou métallique, en particulier au niveau de la structure horizontale.
- déformation permanente d'une partie métallique.
- modification non autorisée du produit (soudure, perçage, ...)
- corrosion affectant gravement l'état de surface du métal (ne disparaît pas après un ponçage manuel léger au papier de verre)
- présence de coupures ou de brûlures sur les systèmes de fixation, pas de blocage du systèmes de fermeture
- pointe avant usée jusqu'à la première dent
- rupture d'une attache d'Antibott ou coupure sévère

Si l'article ou un de ses composants, montre des signes d'usure ou des défauts, il doit être changé, même en cas de doute seulement. Chaque élément faisant partie du système de sécurité peut être abîmé durant une chute et il doit donc toujours être examiné avant d'être réutilisé. Tout produit, ayant subi une chute importante, doit être mis au rebut car il peut avoir subi des dommages invisibles à l'œil nu.

DUREE DE VIE

Parties métalliques: La durée de vie du produit est illimitée.

Parties textiles: La durée de vie est de 10 ans à partir de la date de la première utilisation du produit et, compte tenu du stockage, celle-ci ne peut en aucun cas se prolonger au-delà de la fin de la douzième année à compter de la fabrication (ex. année de fabrication 2019, durée de vie jusqu'à la fin 2031).

Parties métalliques / Parties textiles: La durée de vie doit être considérée en absence de causes de mise au rebut et à condition d'effectuer des contrôles périodiques au moins une fois tous les 12 mois à partir de la date de la première utilisation du produit et d'enregistrer les résultats dans la fiche de durée de vie du produit. Les facteurs suivants font exception et peuvent réduire la durée de vie du produit: utilisation intense, dommages causés à des composants du produit, contact avec des substances chimiques, températures élevées, abrasions, coupures, chocs violents, mauvaises utilisations et conservation. En cas de doute quant à la sécurité offerte par ce produit, contacter la société C.A.M.P. spa ou le distributeur.

TRANSPORT Protéger le produit des risques énoncés ci-dessus. Pour faciliter le transport et pour occuper moins de place dans le sac à dos, il est possible de raccourcir ou de séparer la talonnière de la pointe, tout en se rappelant de la position pour ne pas perdre le réglage du crampon.

DEUTSCH

ALLGEMEINE INFORMATIONEN

Die C.A.M.P. Gruppe antwortet den Bedürfnissen von Alpinisten und Kletterer mit leichten und innovativen Produkten. Um die Zuverlässigkeit und Sicherheit dieser Produkte zu gewährleisten, werden sie während ihrer Entwicklungs-, Prüfungs- und Herstellungsphase einer zertifizierten Qualitätskontrolle unterzogen. Diese Gebrauchsanweisung enthält alle Informationen über die korrekte Anwendung der Produkte und **ist aufmerksam zu lesen und sorgfältig aufzubewahren**. Im Falle von Verlust kann die Gebrauchsanweisung unter **www.camp.it** heruntergeladen werden. Die Europäische Konformitätskennzeichnung kann von dieser Internetseite heruntergeladen werden. Der Wiederverkäufer muss die Gebrauchsanweisung in der jeweiligen Sprache des Landes zur Verfügung stellen, in dem das Produkt verkauft wird.

VERWENDUNG

Diese Ausrüstung darf nur von ausgebildeten und kompetenten Personen oder unter Aufsicht dieser Personen verwendet werden. Diese Gebrauchsanleitung dient nicht zum Erlernen der Techniken des Kletterns, des Bergsteigens oder damit verbundener Tätigkeiten: Bevor Sie diese Ausrüstung verwenden, müssen Sie eine ausreichende Ausbildung erhalten haben. Klettern oder jede andere Aktivität, für die dieses Produkt verwendet werden kann, ist potentiell gefährlich. Jede falsche Anwendung bzw. Verwendung oder eine unsachgemäße Wartung der Produkte kann Schäden verursachen, die zu schweren Verletzungen oder zu tödlichen Unfällen führen können. Der Verwender muss demnach in der Lage und fähig sein, seine eigene Sicherheit zu verantworten und in Notsituationen sachgemäß zu handeln. Das Produkt darf ausschließlich wie nachstehend beschrieben benützt und nicht abgeändert werden. Es darf nur zusammen mit anderen, den Europäischen Normen (EN) entsprechenden Vorrichtungen verwendet werden, wobei auf den beschränkten Anwendungsbereich jedes einzelnen Teils zu achten ist. In dieser Gebrauchsanweisung sind einige Beispiele der falschen Anwendung dargestellt, aber die Missbrauchsmöglichkeiten sind so zahlreich, dass sie in ihrer Gesamtheit nicht aufgezeigt bzw. aufgezählt werden können. Dieses Produkt sollte ausschließlich zum persönlichen Gebrauch bestimmt werden.

WARTUNG

Reinigung der Textil- und Plastikteile: Spülen Sie die Einzelteile nur mit weichem Wasser und Neutralseife. Verwenden Sie eine maximale Wassertemperatur von 30°C und lassen Sie die Materialien auf natürliche Weise, fern von direkten Wärmequellen, trocknen. *Reinigung der Metallteile:* Spülen Sie die Teile nur mit weichem Wasser und trocknen Sie sie ab. *Temperatur:* Damit die Leistungsfähigkeit und die Sicherheit dieses Produktes nicht beeinträchtigt werden, sollte es Temperaturen über 80° C nicht ausgesetzt werden. Chemische *Substanzen:* Verwenden Sie das Produkt nicht mehr, wenn es mit chemischen Substanzen, Lösungsmitteln oder Kraftstoffen in Berührung gekommen ist, die die Eigenschaften des Produktes beeinträchtigt haben könnten.

LAGERUNG

Bewahren Sie das Produkt unverpackt an einem kühlen, trockenen und dunklen Ort auf, fernab von Wärmequellen, hoher Feuchtigkeit, scharfen Kanten, spitzen Gegenständen, Korrosionsmitteln oder anderen möglichen Schadensquellen.

VERANTWORTUNG

Die Aktiengesellschaft C.A.M.P. spa und die Wiederverkäufer haften nicht für Schäden, Verletzungen oder tödliche Unfälle, die auf unsachgemäße Anwendung oder auf die Verwendung von abgeänderten Produkt der Marke CAMP zurückzuführen sind. Es obliegt der Verantwortung des Benutzers bzw. der Benutzerin, sich anhand der Gebrauchsanweisung mit den C.A.M.P. spa -Produkten vertraut zu machen und sich zu vergewissern, dass, das Produkt nur für den vorgesehenen Zweck verwendet wird und dass alle Sicherheitsvorkehrungen getroffen worden sind. Bevor Sie diese Ausrüstung verwenden, müssen Sie erwägen, wie eine eventuelle Rettungsaktion im Notfall in aller Sicherheit und mit größter Wirksamkeit durchgeführt werden kann. Sie sind persönlich für Ihre Handlungen und Entscheidungen verantwortlich. Wenn Sie nicht in der Lage sind, die daraus entstehenden Risiken zu tragen, sollten Sie diese Ausrüstungsgegenstände nicht benützen.

DREI JAHRE GARANTIE

Auf alle Material- und Fabrikationsfehler haben Sie bei diesem Produkt eine Garantie von drei Jahren ab Kaufdatum. Ausgenommen von der Garantie sind: der normale Verschleiß, Abänderungen oder Nachbesserungen, Korrosionserscheinungen, Schäden aufgrund von Unfällen oder Nachlässigkeit sowie der Gebrauch des Produktes für nicht vorgesehene Einsatzbereiche.

PRODUKTSPEZIFISCHE INFORMATIONEN

GEBRAUCHSANWEISUNG

Wahl der Steigeisen

Das Produkt dient zum Schutz gegen Rutschgefahr bei der Ausübung des Bergsteigens auf Schnee, Eis und gemischtem Gelände.

Vor jedem Einsatz die Schuhtypologie prüfen, an die das Steigeisen montiert wird (mit automatischer/halbautomatischer/universaler Befestigung). Das Steigeisen wird je nach Bedarf mit den dafür geeignetsten Eigenschaften gewählt (**Tab.A**).

Anmerkungen:
- Die Schuhsohle muss steif oder halbsteif sein.
- Bei den Größen handelt es sich um ungefähre Angaben: Sie können von einem Schuhmodell zum anderen anders ausfallen.
- Benutzen Sie für den Transport den Packbeutel (**Abb.1**).
- Verwenden Sie Ihre Steigeisen immer mit den Antistollplatten CASSIN, um zu vermeiden, dass sich Schnee unter den Steigeisen sammelt.

Befestigung der Steigeisen an den Schuhen

Regelung der Spitze

Der Bügel der **Abb.2a** sieht den Einsatz von Schuhen mit automatischer Bindung vor, der Bügel der **Abb.2b** ist für Schuhe ohne automatische Bindung gedacht, oder an denen die automatische Bindung nicht einwandfrei passt.

Der vordere Sohlenrand muss dem Rand des Steigeisens so weit wie möglich entsprechen (**Abb.3**).

Hierzu die gewählte Bügeltypologie in die bestmögliche Position einführen (3 Positionen pro Spitzenseite), für die Montage siehe **Abb.2a** und **2b**.

Längenregelung

An der mittleren Schiene gibt es eine Doppelreihe nummerierter Löcher; so kann man durch eine leichte Federdrehung und die Auswahl der geraden oder ungeraden Nummern die geeignetste Position wählen (**Abb.4**).

Die Steigeisenlänge regeln, dabei der Schuhlänge anpassen, so dass die hinteren Zacken des Absatzes gegenüber dem beschriebenen Profil nicht von der Fersensohle hervorschauen, sondern an oder leicht innerhalb der Form bleiben; das Steigeisen muss nach erfolgter Regelung gut am Schuh anliegen, ohne dass das Verschlusssystem ausgelöst wurde (**Abb.5**).

Befestigung und Regelung der Kipphebelbindung am Schuh für die Automatische und Halbautomatische Konfiguration

Das Steigeisen sitzt dank der Kipphebelbindung fest am Schuh (hinterer Bügel mit verstellbarem Mikro-Einstellhebel versehen).

Die Höhe des Mikro-Einstellhebels kann in 3 Positionen verstellt werden; für die Konfiguration den Riemen lockern, das orangefarbene Sicherheitsplättchen anheben und an dieser Stelle die gewünschte Position wählen (**Abb.6**).

Auch der Bügel weist an den entsprechenden Löchern auf der Absatzseite zwei mögliche Regelungen auf (**Abb.7**).

Wird die globale Regelung korrekt durchgeführt, darf sich die Kipphebelbindung nur mit etwas Mühe schließen (**Abb.8**).

Beim Automatischen Einsatz den Verschlussriemen um den Knöchel herum gemäß **Abb.9a** binden.

Beim Halbautomatischen Einsatz den Verschlussriemen um die Kunststoffbindung des Vorderbügels gemäß **Abb.9b** führen.

Kräftig schließen, dabei den Riemen durch die Doppelschnalle führen; die Riemenlänge regeln, so dass nach der Doppelschnalle 8 cm Riemen zurückbleiben (**Abb.10**).

Befestigung und Regelung der Kipphebelbindung am Schuh für die Universalkonfiguration

Das Steigeisen sitzt dank der am Absatz des Steigeisens befestigten Kunststoffbindung fest am Schuh.

Bei dieser Ausführung ist es grundlegend wichtig, dass die korrekten Abläufe für den an der hinteren Bindung montierten Riemen ausgeführt werden: Zuerst den Knöchel umwickeln und den Riemen in die entsprechende Öffnung an der entgegengesetzten Seite der Kunststoffbindung führen, anschließend den Verschlussriemen um die Kunststoffbindung des vorderen Bügels gemäß **Abb.9c** führen.

Schließlich kräftig schließen, dabei den Riemen an der Doppelschnalle befestigen; die Riemenlänge regeln, so dass nach der Doppelschnalle 8 cm Riemen zurückbleiben (**Abb.10**).

Endkontrolle für alle Konfigurationen

Vor der Verwendung der Steigeisen muss der Benutzer an einem sicheren Ort eine Kontrolle der Einstellungen durchführen, um sicherzustellen, dass die Steigeisen für den vorgesehenen Verwendungszweck Halt bieten: Das Steigeisen darf sich nicht in verschiedene Richtungen bewegen. Achtung: Ein falsch eingestelltes Steigeisen kann dazu führen, dass man das Steigeisen verliert.

Schärfen

Die Zacken gemäß **Abb.11** mit der Feile schärfen. Keine Schleifscheibe verwenden, da sie durch Erhitzung des Materials die mechanischen Eigenschaften beeinträchtigen könnte.

ÜBERPRÜFUNG

Die Sicherheit der Benutzer hängt von der uneingeschränkten Wirkungskraft und Haltbarkeit der Ausrüstung ab. Dieses Produkt ist neben der normalen Sichtkontrolle, die es vor, während und nach jedem Einsatz auszuführen gilt, alle 12 Monate, d.h. ab dem Ersteinsatzdatum des Produkts, durch eine Fachperson überprüfen zu lassen. Dieses Datum sowie das der darauffolgenden Überprüfungen sind in das Produktdatenblatt einzutragen: Die Unterlagen für die Kontrolle und Bezugnahme die ganze Lebensdauer des Produkts hindurch aufbewahren. Vergewissern Sie sich, dass die Produktkennzeichnung lesbar ist.

Sollte einer der nachstehenden Defekte festgestellt werden, darf das Produkt nicht mehr verwendet werden:
- Zacken unter 2 cm
- Vorhandensein von Rissen an den Kunststoff- oder Metallteilen, insbesondere an der Horizontalstruktur
- dauerhafte Deformation eines Metallteiles.
- unerlaubte Änderungen am Produkt (Schweißungen, Bohrungen…)
- Korrosion, die den Oberflächenzustand des Metalls gravierend verändert (und die auch nach leichtem Reiben mit Schmirgelpapier nicht verschwindet)
- Vorhandensein von Schnitten oder Brandspuren an den Bindungssystemen, keine Blockierung der Befestigungssysteme
- Frontalzacken bis zum ersten Zahn abgenutzt
- Bruch einer Bindung der Antistollplatte oder tiefer Einschnitt

Falls das Produkt bzw. ein Bestandteil des Produkts Mängel oder starke Abnutzung aufweist oder auch nur aufzuweisen scheint, muss es sofort ausgetauscht werden. Jeder durch einen Absturz beanspruchte Bestandteil des Sicherungssystems kann Schäden aufweisen und muss vor dem nächsten Gebrauch geprüft werden. Nach einem harten Fangstoß darf das Produkt nicht mehr benutzt werden, da dadurch innere, mit dem bloßen Auge nicht erkennbare Schäden entstanden sein könnten, die seine Festigkeit und Funktionsfähigkeit vermindert haben.

LEBENSDAUER

Metallteile: Die Lebensdauer des Produkts ist unbegrenzt.

Textilteile: Die Lebensdauer des Produkts beträgt 10 Jahre ab Ersteinsatzdatum. Berücksichtigt man die Lagerung, kann seine Lebensdauer nicht über das zwölfte Jahr nach seiner Herstellung (z. Bsp. Herstellungsjahr 2019, Lebensdauer bis Ende 2031) hinaus verlängert werden.

Metallteile / Textilteile: Während dieser Lebensdauer dürfen keine Umstände auftreten, die das Produkt außer Betrieb setzen. Ferner sind zumindest einmal jede 12 Monate ab seinem Ersteinsatzdatum regelmäßige Kontrollen durchzuführen und die Ergebnisse in das Produktdatenblatt einzutragen. Die folgenden Faktoren verringern die Lebensdauer des Produktes: Intensiver Gebrauch, Beschädigung eines oder mehrerer Produktbestandteile, Berührung mit chemischen Substanzen, hohe Temperaturen, unsachgemäße Verwendung und Lagerung, starke Stürze, Abrieb und Schnitte. Falls Sie vermuten, dass das Produkt nicht mehr sicher und zuverlässig ist, setzen Sie Sich in Verbindung mit C.A.M.P. spa oder Ihrem Wiederverkäufer.

TRANSPORT Das Produkt vor den oben erwähnten Risiken schützen. Um den Transport einfacher zu gestalten und im Rucksack weniger Platz einzunehmen, kann der Fersenteil verkürzt oder von der Spitze abgetrennt werden; sich zuvor die Position merken, damit die Steigeiseneinstellung.

ESPANOL

INFORMACIÓN GENERAL

El grupo C.A.M.P. reúne todas las necesidades de los montañeros y escaladores en artículos ligeros e innovadores. Son diseñados, testados y fabricados dentro de un sistema de calidad certificado, con el fin de ofrecer un producto fiable y seguro. Las presentes instrucciones están destinadas a informar sobre la correcta utilización del producto durante toda su vida. **Lea, entiende y conserve estas instrucciones**. En caso de pérdida, puede descargarlas en el sitio web **www.camp.it**. La declaración de conformidad UE se puede descargar de esta página web. El distribuidor debe proporcionar el manual de información en la lengua del país en que se vende el producto.

UTILIZACIÓN

Este equipo debe ser utilizado únicamente por personas formadas y competentes o bajo la supervisión directa de personal con la formación y competencias adecuadas. Con estas instrucciones no se aprenderán las técnicas ni de la escalada, ni del alpinismo, ni de ninguna otra actividad asociada: debe haberse recibido una formación adecuada antes de utilizar este equipo. La escalada y cualquier otra actividad en la que estos productos puedan ser utilizados son intrínsecamente peligrosas. No escoger el equipo adecuado, usarlo incorrectamente o no

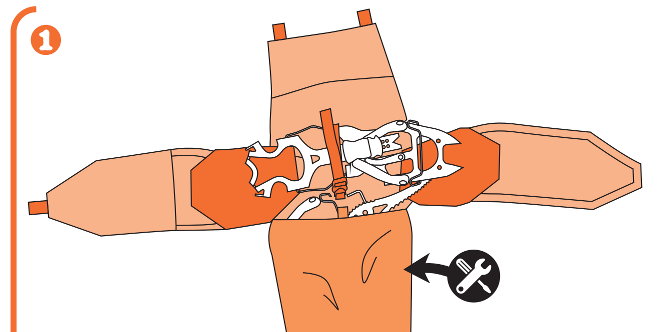

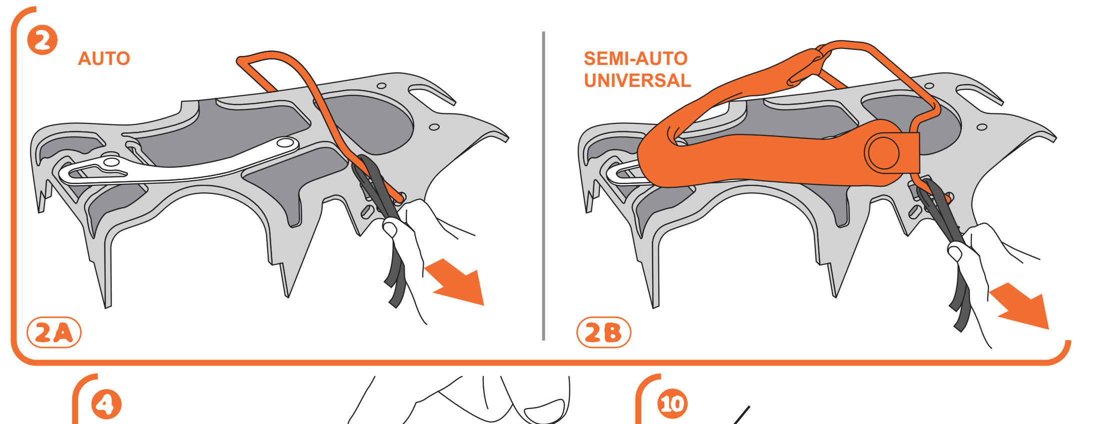

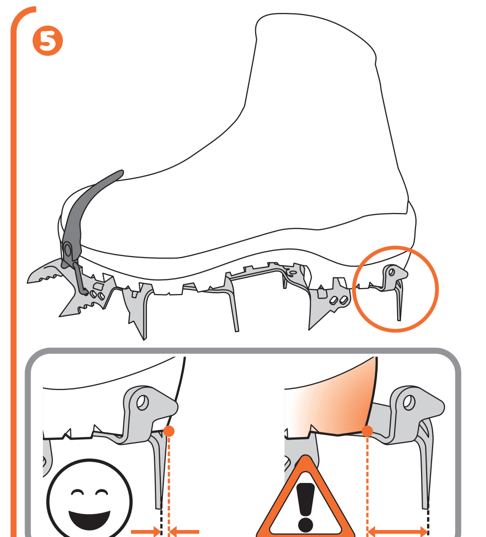

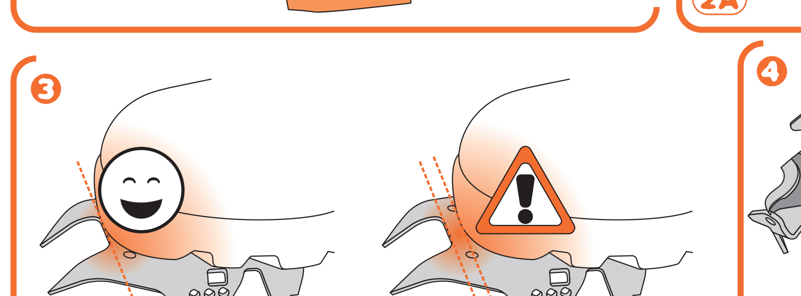

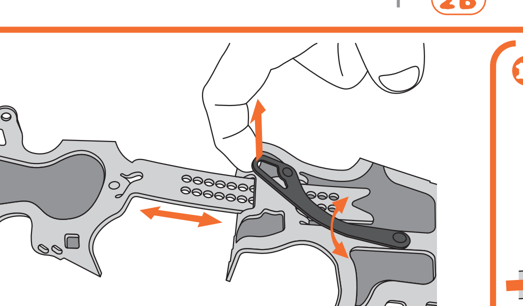

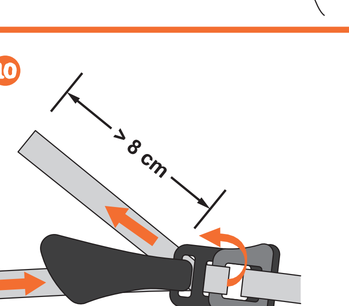

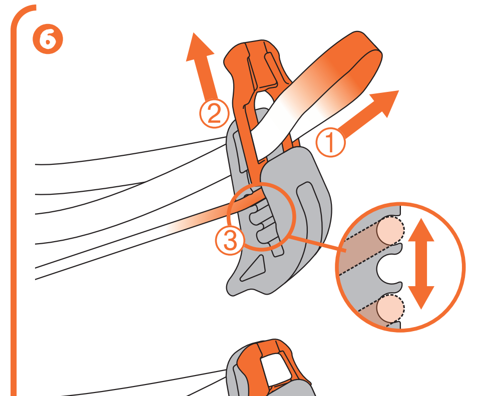

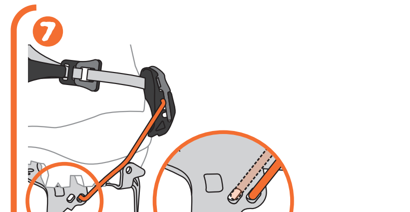

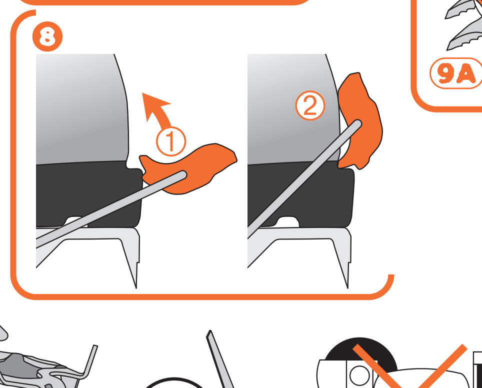

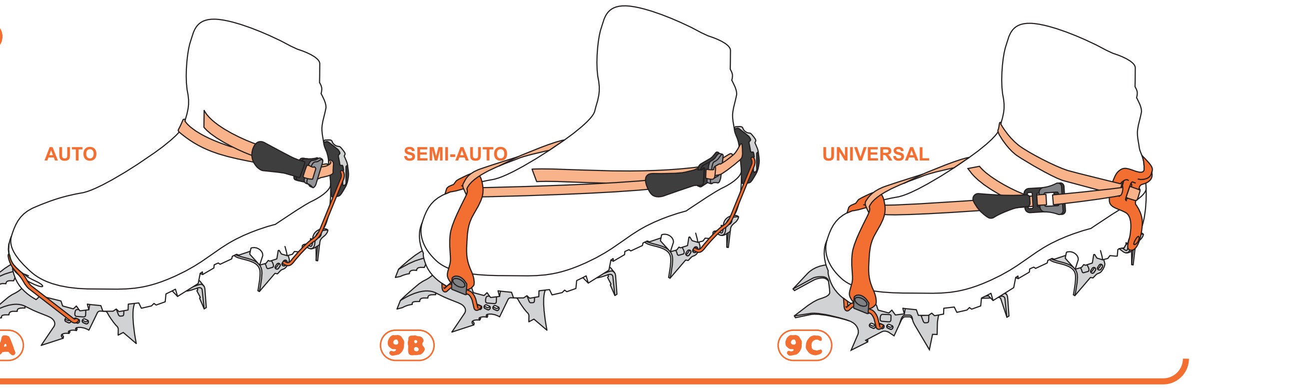

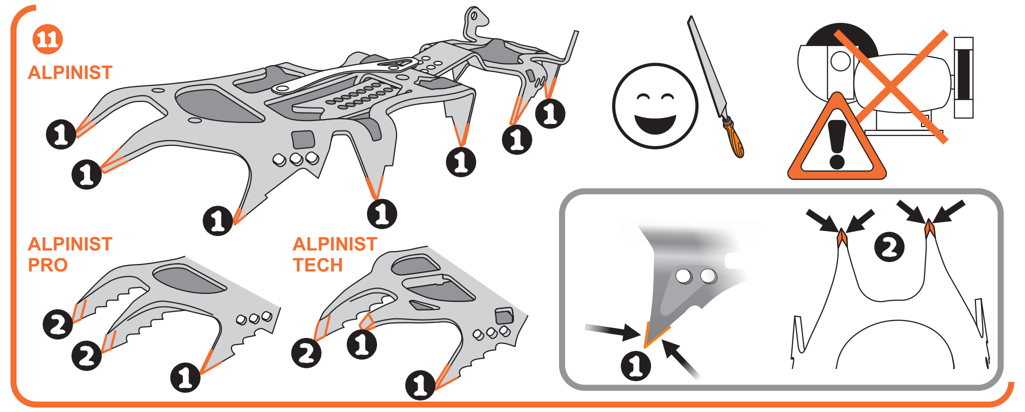

MARCATURA - MARKING - MARQUAGES - KENNZEICHNUNG - MARCAJE - MERKING - OZNACZENIA - OZNAČENÍ - OZNAKA - 規格適合

1. Nome del fabbricante - Name of the manufacturer - Nom du fabricant - Name des Herstellers - Nombre del fabricante - Produsentens navn - Nazwa producenta - Jméno výrobce - Naziv proizvajalca - 製造業者名
2. Nome del dispositivo - Name of the device - Nom du dispositif - Name der Vorrichtung - Nombre di equipamiento - Navn produkt - Nazwa przyrządu - Název zařízení - Ime opreme - 装具の名前
3. Marcatura di conformità al regolamento europeo (UE) 2016/425 - Conformity marking according to European regulation (EU) 2016/425 - Marquage de conformité au règlement européen (UE) 2016/425 - Entspricht der Europäischen Verordnung (EU) 2016/425 - Marca que indica la conformidad según el reglamento europeo (UE) 2016/425 - Merking i samsvar med EU-direktiv 2016/425 - Oznakowanie zgodności z rozporządzeniem (WE) 2016/425 - Známka shody s evropským předpisem (EU) 2016/425 - Znak skladnosti z evropsko uredbo (EU) 2016/425 - 欧州規則（2016/425）への適合性を示すマーキング
4. Leggere le istruzioni di utilizzo - Read the instructions for use - Lire la notice d'information - Gebrauchsanweisung lesen - Leer las instrucciones antes de usar este producto - Les instruksjonene for bruk - Należy zapoznać się z instrukcją użytkowania - Pročtete si návod k použití - Preberite priročnik z navodili - 取扱説明書をお読みください
5. Mese e anno di fabbricazione (Numero di lotto) - Month and year of manufacture (Batch number) - Mois et année de fabrication (Numéro du lot) - Herstellungsdatum (Monat/Jahr) (Losnummer) - Mes y año de fabricación (N° de lote) - Produksjonsmåned og –år (Batch-nummer.) - Miesiąc i rok produkcji (Nr partii) - Měsíc a rok výroby (Číslo šarže) - Mesec in leto izdelave (Številka šarže) - 製造年月日(ロットナンバー)
6. Identificazione piede destro/piede sinistro - Right foot/left foot identification - Identification pied droit /pied gauche - Identifikation rechter Fuß/linker Fuß - Identificación del pie derecho/pie izquierdo - Identifisering av høyre fot/venstre fot - Oznaczenie stopy prawej/stopy lewej - Identifikace pravého chodidla/ levého chodidla - Identifikacija leve in desne dereze - 右足/左足の区別

A

MODEL	REF.	MIXTE	ICE CLIMBING	ALPINISM						Ref.2526	Ref.2682	Ref.2451	Ref.2453	Ref.2450	Ref.2452	Ref.2683
ALPINIST PRO - AUTO	2449	****	****	***	●			●	36-48	●			●	●	●	●
ALPINIST PRO - SEMI-AUTO	2449	****	****	***	●	●		●	36-48	●			●	●	●	●
ALPINIST TECH	2680	****	****	***	●			●	36-48		●		●		●	●
ALPINIST - AUTO	2448	***	**	****	●			●	36-48			●		●	●	●
ALPINIST - SEMI-AUTO	2448	***	**	****	●	●		●	36-48			●	●	●	●	●
ALPINIST - UNIVERSAL	2447	*	*	****	●	●	●	●	36-48			●				